TTK 90 E

PL

INSTRUKCJA OBSŁUGI
OSUSZACZ POWIETRZA

TRT-BA-TTK90E-TC-001-PL

TROTEC
AT WORK.

Spis treści

Wskazówki dotyczące instrukcji obsługi 01
Informacje dotyczące urządzenia 02
Bezpieczeństwo 04
Transport 05
Obsługa 06
Błędy i usterki 10
Konserwacja 11
Utylizacja 15
Deklaracja zgodności 15

Wskazówki dotyczące instrukcji obsługi

Symbole

Zagrożenie porażeniem przez prąd elektryczny!

Wskazuje na zagrożenie porażeniem przez prąd elektryczny, mogące prowadzić do obrażeń ciała lub śmierci.

Niebezpieczeństwo!

Wskazuje na zagrożenie wystąpienia wypadków z uczestnictwem osób.

Ostrożnie!

Wskazuje na zagrożenie wystąpienia szkód materialnych.

Aktualna wersja tej instrukcji obsługi znajduje się na stronie internetowej www.trotec.de

Wskazówka dotycząca odpowiedzialności prawnej

Ta publikacja zastępuje wszystkie wcześniejsze wydania. Żadna część niniejszej publikacji nie może być w jakiejkolwiek formie obrabiana, powielana lub rozpowszechniana albo obrabiana elektronicznie, bez uprzedniego uzyskania pisemnej zgody. Zmiany techniczne zastrzeżone. Wszelkie prawa zastrzeżone. Nazwy handlowe zostały wykorzystane w treści bez gwarancji prawa do dowolnego wykorzystania oraz zgodnie z pisownią stosowaną przez producenta. Wykorzystane nazwy handlowe są zastrzeżonymi znakami towarowymi. Zakres dostawy może różnić się od zawartości ilustracji. Poniższy dokument został opracowany z zachowaniem należytej staranności. Nie ponosimy odpowiedzialności za błędy lub pominięcia. © TROTEC®

Informacje dotyczące urządzenia

Opis urządzenia

Urządzenie służy do osuszania pomieszczeń wykorzystując mechanizm kondensacji.
Wentylator zasysa wilgotne powietrze przez wlot powietrza (7) oraz przez filtr powietrza (4) i tłoczy je do parownika i znajdującego się za nim skraplacza. Skraplacz o niskiej temperaturze powietrza powoduje schłodzenie powietrza poniżej punktu rosy. Zawarta w powietrzu para wodna skrapla się na ożebrowaniu parownika. Kondensator powoduje ponowne ogrzanie osuszonego, schłodzonego powietrza do temperatury ok. 5 °C powyżej temperatury pomieszczenia i wtłoczenie go wo pomieszczenia. W ten sposób osuszone powietrze jest ponownie mieszane z powietrzem wewnątrz pomieszczenia. W wyniku ciągłej recyrkulacji powietrza przez urządzenie, następuje zmniejszenie wilgotności powietrza wewnątrz pomieszczenia. W zależności od temperatury wewnątrz pomieszczenia oraz wilgotności względnej, kondensat wody skrapla się w wannie kondensatu w sposób ciągły lub tylko w trakcie okresowych faz odmrażania, a następnie przechodzi przez kanał odpływowy do zbiornika kondensatu (6). Zbiornik jest wyposażony w pływak służący do poziomu kondensatu. Obsługa urządzenia i kontrola jego pracy jest możliwa za pośrednictwem pulpitu sterowania (8). W przypadku całkowitego napełnienia się zbiornika kondensatu (6) włączana jest kontrolka zbiornika (patrz rozdział "Elementy sterowania") na pulpicie sterowania (8). Urządzenie wyłącza się. Kontrolka zbiornika kondensatu wyłączy się dopiero po opróżnieniu i ponownym zamontowaniu zbiornika kondensatu (6). Skondensowana woda może być także odprowadzana za pomocą węża przyłączonego do zaworu kondensatu (3). Urządzenie umożliwia obniżenie wilgotności względnej do ok. 30 %. Jest także pomocne przy suszeniu mokrej bielizny lub ubrań w pomieszczeniach mieszkalnych lub roboczych. Ze względu na wytwarzane w czasie pracy ciepło, temperatura pomieszczenia może wzrosnąć o około 1-4 °C.

Widok urządzenia

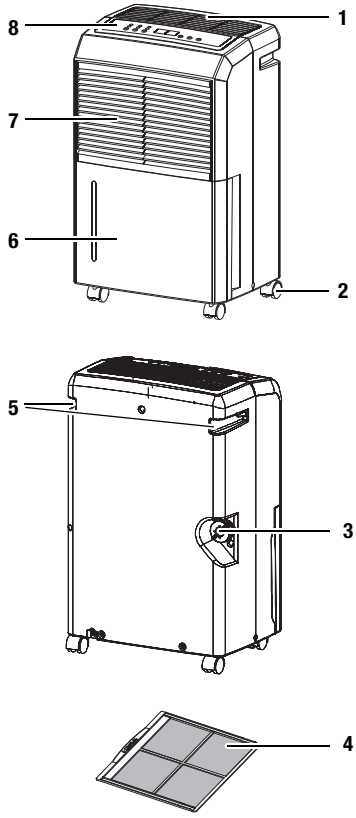

Nr	Element sterowania
1	Wylot powietrza
2	Rolki transportowe
3	Wylot kondensatu
4	Filtr powietrza
5	Uchwyt
6	Zbiornik kondensatu
7	Wlot powietrza
8	Pulpit sterowania

Dane techniczne

Parametr	Wartość
Model	TTK 90 E
Wydajność osuszania, maks.	30 l / 24 godz.
Temperatura pracy	5-35 °C
Zakres roboczy względnej wilgotności powietrza	30-100 %
Przepływ powietrza, maks.	240 m^3/h
Zasilanie elektryczne	230 V / 50 Hz
Pobór mocy, maks.	520 W
Bezpiecznik zasilania	10 A
Zbiornik kondensatu	5,2 l
Środek chłodzący	R410a
Ilość środka chłodzącego	160 g
Masa	13,6 kg
Wymiary (wys. x gł. x szer.)	540 x 253 x 340 mm
Minimalna odległość do ścian / przedmiotów	A: góra: 50 cm B: tył: 50 cm C: Strona: 50 cm D: Przód: 50 cm
Poziom ciśnienia akustycznego LpA (1 m; wg. DIN 45635-01-KL3)	50 dB(A)

Schemat elektryczny

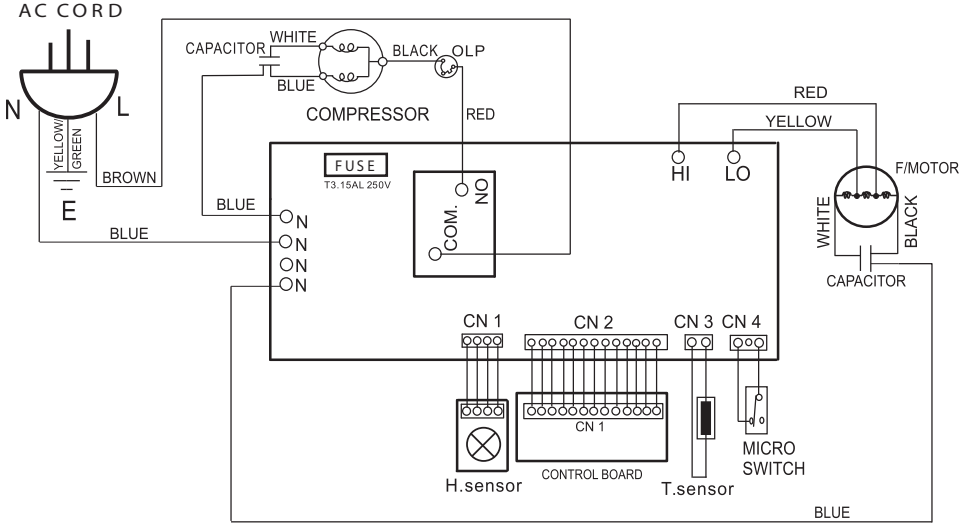

Bezpieczeństwo

Przed uruchomieniem urządzenia zapoznaj się z treścią instrukcji obsługi i przechowuj ją w pobliżu miejsca pracy urządzenia!

- Nie eksploatuj urządzenia w pomieszczeniach, w których panuje zagrożenie wybuchem.
- Nie eksploatuj urządzenia w atmosferze zanieczyszczonej olejem, siarką, chlorem lub solą.
- Ustaw urządzenie na płaskim, poziomym podłożu.
- Nie kieruj na urządzenie bezpośredniego strumienia wody.
- Upewnij się, że wlot i wylot powietrza są drożne.
- Upewnij się, że wlot powietrza nie jest zanieczyszczony lub niedrożny luźnymi obiektami.
- Nigdy nie wkładaj w urządzenie innych przedmiotów.
- W trakcie pracy urządzenia nie przykrywaj go i nie przenoś.
- Upewnij się, że wszystkie zewnętrzne przewody elektryczne urządzenia są zabezpieczone przez uszkodzeniami (np. przez zwierzęta).
- Dobierz przedłużacz uwzględniając moc urządzenia, konieczną długość oraz przeznaczenie urządzenia. Unikaj przeciążenia elektrycznego.
- Przewoź urządzenie wyłącznie w pozycji pionowej, po uprzednim opróżnieniu zbiornika kondensatu.
- Usuwaj nagromadzony kondensat. Nie pij kondensatu. Grozi to infekcją bakteryjną!

Urządzenie nie jest przeznaczone do osuszania powierzchni przestrzeni zalanych w wyniku uszkodzenia instalacji hydraulicznej lub powodzi.

Zastosowanie zgodne z przeznaczeniem

Urządzenie TTK 90 E może być wykorzystywane wyłącznie do osuszania i zmniejszania poziomu wilgotności powietrza wewnątrz pomieszczeń, przy zachowaniu odpowiednich danych technicznych.

Zastosowanie zgodne z przeznaczeniem obejmuje:

- suszenie i zmniejszanie wilgotności:
  - salonów, sypialni, łazienek i piwnic
  - kuchni, domków kempingowych, przyczep kempingowych, łodzi.
- Utrzymanie niskiej wilgotności powietrza:
  - magazynów, archiwów, laboratoriów
  - przebieralni, szatni, suszarni itp.

Zastosowanie niezgodne z przeznaczeniem

Nie ustawiaj urządzenia na wilgotnym lub zalanym podłożu. Nie eksploatuj urządzenia na zewnątrz pomieszczeń. Nie układaj na urządzeniu mokrych przedmiotów, jak np. mokre części garderoby, w celu ich ususzenia. Samodzielne przeróbki urządzenia są zabronione.

Kwalifikacje użytkownika

Użytkownicy korzystający z urządzenia muszą:

- znać ryzyka wynikające z eksploatacji urządzeń elektrycznych w otoczeniu o wysokiej wilgotności powietrza.
- znać i stosować środki ochronne przed bezpośrednim kontaktem z elementami pozostającymi pod napięciem,
- gruntownie zaznajomić się z treścią instrukcji obsługi, w szczególności z rozdziałem "Bezpieczeństwo".

Czynności konserwacyjne wymagające otwarcia obudowy mogą być przeprowadzane wyłącznie przez pracowników wykwalifikowanych w zakresie techniki klimatyzacyjnej lub przez pracowników firmy TROTEC®.

Inne zagrożenia

Zagrożenie porażeniem przez prąd elektryczny!

Czynności dotyczące instalacji elektrycznej mogą być przeprowadzane wyłącznie przez autoryzowany zakład elektryczny.

Zagrożenie porażeniem przez prąd elektryczny!

Przed rozpoczęciem jakichkolwiek napraw urządzenia wyciągnij wtyczkę zasilania elektrycznego z gniazda!

Ostrożnie!

W celu uniknięcia uszkodzeń urządzenia nigdy nie eksploatuj go bez filtrów powietrza!

Niebezpieczeństwo!

W przypadku nieprawidłowego zastosowania tego urządzenia może dojść do powstania dodatkowego zagrożenia! Zapewnij odpowiednie przeszkolenie personelu!

W sytuacji awaryjnej

1. W sytuacji awaryjnej wyciągnij wtyczkę zasilania z gniazda.
2. Nie podłączaj uszkodzonego urządzenia do zasilania.

Transport

Przesuwanie urządzenia jest możliwe dzięki zastosowaniu rolek i uchwytu.

Przed każdorazowym przesunięciem urządzenia zastosuj się do następujących wskazówek:

1. Odłącz wtyczkę zasilania sieciowego urządzenia (patrz rozdział "Elementy sterowania").
2. Odłącz wtyczkę zasilania od gniazdka. Nie ciągnij urządzenia za przewód zasilania!
3. Opróżnij zbiornik kondensatu. Zwróć uwagę na resztki kondensatu w postaci kropel.

Po każdorazowym przesunięciu urządzenia zastosuj się do następujących wskazówek:

1. Ustaw urządzenie w pozycji pionowej.
2. Włącz urządzenie po upłynięciu godziny od jego ustawienia!

Magazynowanie

Urządzenie, które aktualnie nie jest eksploatowane, przechowuj z zachowaniem następujących warunków:

- niska wilgotność,
- zadaszone pomieszczenie,
- w pozycji pionowej, w miejscu wolnym od kurzu lub bezpośredniego nasłonecznienia,
- w razie potrzeby zastosuj pokrowiec z nieprzepuszczalnego tworzywa sztucznego.
- Temperatura składowania powinna leżeć w zakresie temperatury roboczej, podanym w rozdziale "Dane techniczne".

Obsługa

- Po włączeniu urządzenie pracuje automatycznie aż do wyłączenia przez czujnik napełnienia zbiornika kondensatu.
- Prawidłowe ustalenie wilgotności powietrza wewnątrz pomieszczenia przez czujnik wilgotności możliwe jest dzięki ciągłej pracy wentylatora aż do wyłączenia urządzenia.
- Unikaj pozostawiania otwartych drzwi i okien.

Ustawianie

W trakcie ustawiania urządzenia zastosuj się do wskazówek dotyczących minimalnej odległości do innych przedmiotów zgodnie z rozdziałem "Dane techniczne".

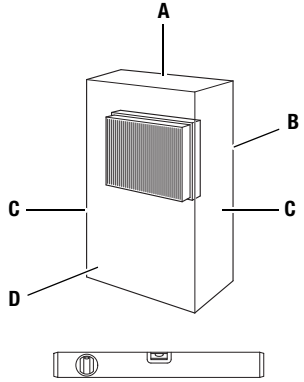

- Ustaw urządzenie na płaskim, poziomym podłożu.
- Ustaw urządzenie w miarę możliwości na środku pomieszczenia i zachowaj odpowiednią odległość od źródeł ciepła.
- Przy ustawianiu urządzenia w szczególności w pomieszczeniach takich jak kuchnie, łazienki itp., zastosuj odpowiednie elektryczne zabezpieczenie przeciwupływowe (RCD).
- Sprawdź, czy zastosowane przedłużacze są całkowicie rozwinięte.

Wskazówki dotyczące wydajności osuszania

Wydajność osuszania zależy od:

- układu pomieszczenia
- temperatury pomieszczenia
- wilgotności względnej powietrza

Im wyższa temperatura powietrza i wilgotność względna, tym wyższa jest wydajność osuszania.
Przy zastosowaniu wewnątrz pomieszczeń wystarczające jest utrzymanie wilgotności względnej na poziomie 50%-60%. W przypadku magazynów i archiwów, wilgotność względna nie powinna przekraczać wartości 50%.

Elementy sterowania

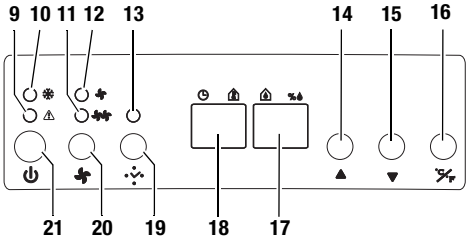

Nr	Element sterowania
9	Kontrolka zbiornika kondensatu
10	Kontrolka odmarzania
11	Kontrolka wysokiej prędkości pracy wentylatora
12	Kontrolka niskiej prędkości pracy wentylatora
13	Kontrolka programatora czasowego "TIMER"
14	Przycisk zwiększania wartości zadanej wilgotności powietrza (pomiędzy 30 a 90%) w krokach co 5% lub zwiększania czasu pracy
15	Przycisk zmniejszania wartości zadanej wilgotności powietrza (pomiędzy 30 a 90%) w krokach co 5% lub zmniejszania czasu pracy
16	Przycisk wyboru jednostki temperatury (°C lub °F) albo potwierdzenia wprowadzonych danych
17	Wyświetlacz aktualnej lub zadanej wilgotności powietrza
18	Wyświetlacz aktualnej temperatury lub ustawionego czasu pracy
19	Przycisk programatora "TIMER": powoduje automatyczne włączenie lub wyłączenie urządzenia po upłynięciu ustawionego czasu pracy (w godzinach). Po uruchomieniu funkcji programowania czasu pracy włączana jest kontrolka programatora czasowego "TIMER" (patrz poz. 13).
20	Przycisk do wyboru prędkości pracy wentylatora: wysoka prędkość pracy wentylatora: włączona kontrolka (11) niska prędkość pracy wentylatora: włączona kontrolka (12)
21	Przełącznik sieciowy

Uruchomienie

Zamontuj filtr

A.

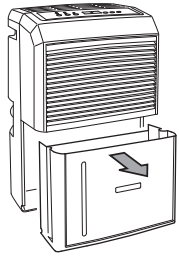

B.

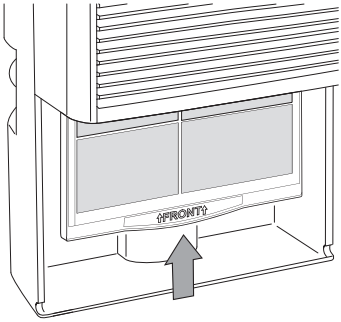

C.

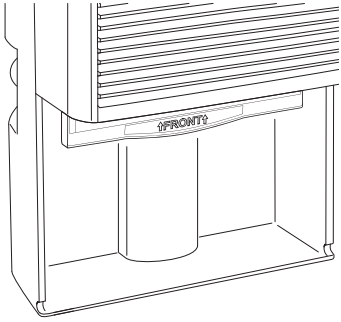

D.

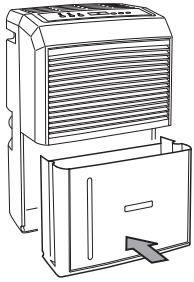

Włącz urządzenie

1. Upewnij się, że pusty zbiornik kondensatu został prawidłowo zamontowany. W przeciwnym wypadku urządzenie nie będzie działać!
2. Włącz wtyczkę do gniazda zasilania z zabezpieczeniem.
3. Włącz urządzenie za pomocą włącznika zasilania (21).
4. Sprawdź, czy jedna z kontrolek sygnalizacji prędkości pracy wentylatora (11, 12) jest włączona. Dodatkowo na wyświetlaczach (17, 18) musi być widoczna odpowiednia wartość.
5. Sprawdź, czy kontrolka pojemnika kondensatu (9) wyłączyła się.
6. Nastaw zadaną wilgotność powietrza (w pomieszczeniu) za pomocą przycisków (14) oraz (15).
7. Nastaw prędkość pracy wentylatora naciskając przycisk (20).

Ciągły tryb pracy

W trybie ciągłym urządzenie osusza powietrze ciągle i niezależnie od wilgotności powietrza.

Uruchom tryb pracy ciągłej w następujący sposób:

1. Naciskaj przycisk zmniejszenia wartości zadanej wilgotności powietrza (15) aż na wyświetlaczu (17) pojawi się wartość "30%".
2. Naciśnij przycisk (16) w celu zatwierdzenia wybranej wartości.

Regulacja czasu pracy

1. Naciśnij przycisk programatora "TIMER" (19) w celu ustalenia zadanego czasu pracy urządzenia.
   – Kontrolka "TIMER" (13) będzie włączona.
   – Wskazanie wyświetlacza (18) błyska.
2. Naciskaj przycisk (14) lub (15) w celu ustawienia żądanej długości czasu pracy (w godzinach).
   – Wybrany czas pracy urządzenia pojawi się na wyświetlaczu (18) na kilka sekund. Następnie wyświetlacz (18) wskaże aktualną temperaturę.
   – Po upłynięciu wybranego czasu pracy urządzenie zostanie automatycznie wyłączone.
3. Naciśnij w trybie czuwania Stand-by przycisk programatora czasowego "TIMER" (19) w celu włączenia urządzenia po upłynięciu zadanego okresu czasu. Kontrolka "TIMER" (13) będzie włączona.
4. W celu wyłączenia funkcji programowania czasu pracy naciśnij przycisk (16).

Automatyczne odmrażanie

W przypadku obniżenia się temperatury pomieszczenia poniżej 12 °C, osuszanie powoduje zamrażanie parownika. Urządzenie wykona automatyczne odmrażanie. Czas trwania tej operacji nie jest stały.

- W trakcie automatycznego odmrażania nie wyłączaj urządzenia. Odłącz wtyczkę zasilania od gniazdka.

W przypadku obniżenia się temperatury w pomieszczeniu poniżej 5 °C, urządzenie automatycznie wyłączy się.

Opróżnianie zbiornika z kondensatem

A.

B.

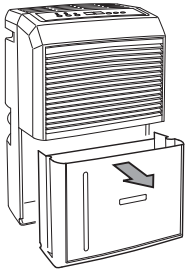

C.

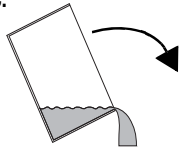

D.

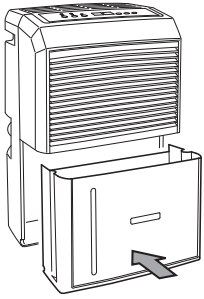

Zastosowanie węża odpływowego przyłączonego do zaworu kondensatu

A.

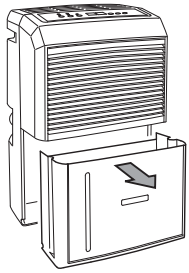

B.

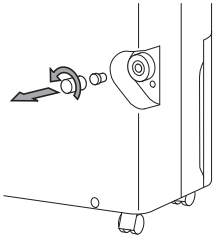

C.

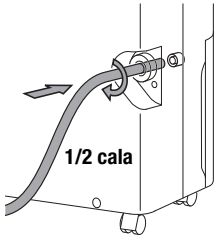

D.

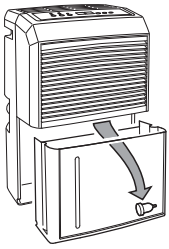

E.

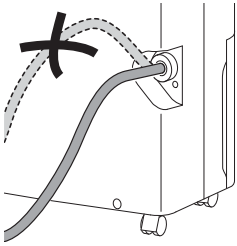

Wycofanie z eksploatacji

1. Odłącz wtyczkę zasilania sieciowego urządzenia (patrz rozdział "Elementy sterowania").
2. Nie dotykaj wtyczki sieciowej wilgotnymi lub mokrymi rękami.
3. Odłącz wtyczkę zasilania od gniazdka.
4. Opróżnij zbiornik kondensatu i wytrzyj go kawałkiem suchej tkaniny. Zwróć uwagę na resztki kondensatu w postaci kropel.
5. Oczyść urządzenie, a w szczególności filtr powietrza, stosując się do wskazówek zawartych w rozdziale "Konserwacja".
6. Zapewnij warunki magazynowania zgodnie z rozdziałem "Magazynowanie".

Błędy i usterki

Prawidłowość działania urządzenia została wielokrotnie sprawdzona w ramach procesu produkcyjnego. W przypadku wystąpienia usterek przeprowadź czynności kontrolne według poniższej listy:

Urządzenie nie pracuje:

- Sprawdź podłączenie zasilania (230 V/1~/50 Hz).
- Sprawdź, czy wtyczka nie jest uszkodzona.
- Kontrolę techniczną systemu elektrycznego zleć pracownikom wykwalifikowanym w zakresie techniki klimatyzacyjnej lub firmie TROTEC®.

Urządzenie pracuje lecz nie dochodzi do gromadzenia się kondensatu:

- Sprawdź, czy zbiornik kondensatu jest prawidłowo osadzony. Sprawdź, czy zbiornik kondensatu nie jest przepełniony, w razie potrzeby opróżnij go. Kontrolka zbiornika kondensatu nie może być włączona.
- Sprawdź, czy pływak zbiornika kondensatu nie jest zabrudzony. W razie potrzeby oczyść pływak i zbiornik kondensatu. Pływak musi poruszać się bez żadnych przeszkód.
- Sprawdź temperaturę pomieszczenia. Zakres roboczy urządzenia wyznacz zgodnie z danymi technicznymi.
- Sprawdź, czy względna wilgotność powietrza odpowiada danym technicznym.
- Sprawdź, czy ustawiono prawidłową wartość wilgotności zadanej. Wartość wilgotności powietrza w danym pomieszczeniu musi być wyższa, niż wartość zadana w urządzeniu. W razie potrzeby zmniejsz nastawioną wilgotność powietrza za pomocą przycisku "Minus" (15).
- Sprawdź, czy filtr powietrza nie jest zanieczyszczony. W razie potrzeby oczyść lub wymień filtr.
- Sprawdź wzrokowo, czy zbiornik kondensatu nie jest zabrudzony (patrz rozdział "Konserwacja"). Czyszczenie zanieczyszczonego zbiornika kondensatu zleć pracownikom wykwalifikowanym w zakresie techniki klimatyzacyjnej lub firmie TROTEC®.

Głośna praca urządzenia, wibracje, wyciek kondensatu:

- Sprawdź, czy urządzenie zostało ustawione w pozycji poziomej na płaskiej powierzchni.

Urządzenie bardzo nagrzewa się, jego praca jest głośna lub jego moc spada:

- Sprawdź, czy filtr powietrza i wloty powietrza nie są zanieczyszczone. Usuń wszelkie zanieczyszczenia.
- Sprawdź, czy wnętrze wnętrze urządzenia, w szczególności wentylator, obudowę wentylatora, parownik i skraplacz nie są zanieczyszczone (patrz rozdział "Konserwacja"). Czyszczenie zabrudzonego wnętrza urządzenia zleć pracownikom wykwalifikowanym w zakresie techniki klimatyzacyjnej lub firmie TROTEC®.

Urządzenie nie pracuje prawidłowo mimo przeprowadzenia wszystkich czynności kontrolnych?

Dostarcz urządzenie do zakładu wykwalifikowanego w naprawie urządzeń klimatyzacyjnych lub do firmy TROTEC®.

Konserwacja

Okresy konserwacyjne

Okres przeprowadzenia konserwacji i czyszczenia	przed każdym uruchomieniem	w razie potrzeby	co najmniej co 2 tygodnie	co najmniej co 4 tygodnie	co najmniej co 6 miesięcy	co najmniej raz w roku
Opróżnij zbiornik kondensatu		X				
Sprawdź, czy otwory wlotowe i wylotowe nie są zabrudzone oraz, czy nie znajdują się w nich obce obiekty, w razie potrzeby oczyść.	X					
Czyszczenie powierzchni zewnętrznych		X				X
Kontrola wzrokowa stopnia zanieczyszczenia wnętrza urządzenia		X		X		
Sprawdź, czy siatka otworu wlotowego i filtr powietrza nie są zabrudzone oraz, czy nie znajdują się w nich obce obiekty, w razie potrzeby oczyść lub wymień.	X		X			
Wymień filtr powietrza					X	
Sprawdź, czy nie są uszkodzone	X					
Sprawdź śruby mocujące		X				X
Test pracy						X

Protokół konserwacji i czyszczenia

Typ urządzenia: ..... Numer urządzenia: .....

Okres przeprowadzenia konserwacji i czyszczenia	1	2	3	4	5	6	7	8	9	10	11	12	13	14	15	16
Sprawdź, czy otwory wlotowe i wylotowe nie są zabrudzone oraz, czy nie znajdują się w nich obce obiekty, w razie potrzeby oczyść.																
Czyszczenie powierzchni zewnętrznych																
Kontrola wzrokowa stopnia zanieczyszczenia wnętrza urządzenia																
Sprawdź, czy siatka otworu wlotowego i filtr powietrza nie są zabrudzone oraz, czy nie znajdują się w nich obce obiekty, w razie potrzeby oczyść lub wymień.																
Wymień filtr powietrza																
Sprawdź, czy nie są uszkodzone																
Sprawdź śruby mocujące																
Test pracy																
Uwagi:																

1. Data: ..... Podpis:	2. Data: ..... Podpis:	3. Data: ..... Podpis:	4. Data: ..... Podpis: .....
5. Data: ..... Podpis:	6. Data: ..... Podpis:	7. Data: ..... Podpis:	8. Data: ..... Podpis: .....
9. Data: ..... Podpis:	10. Data: ..... Podpis:	11. Data: ..... Podpis:	12. Data: ..... Podpis: .....
13. Data: ..... Podpis:	14. Data: ..... Podpis:	15. Data: ..... Podpis:	16. Data: ..... Podpis: .....

Czynności przed rozpoczęciem konserwacji

1. Nie dotykaj wtyczki sieciowej wilgotnymi lub mokrymi rękami.
2. Przed rozpoczęciem pracy wyciągnij wtyczkę!
3. Nie demontuj pływaka zbiornika kondensacyjnego.

czynności konserwacyjne wymagające otwarcia obudowy mogą być przeprowadzane wyłącznie przez pracowników wykwalifikowanych w zakresie techniki klimatyzacyjnej lub przez pracowników firmy TROTEC®.

Kontrola wzrokowa stopnia zanieczyszczenia wnętrza urządzenia

1. Wymontuj filtr powietrza (patrz rozdział "Czyszczenie wlotów powietrza i filtra powietrza".
2. Oświetl wnętrze urządzenia latarką.
3. Sprawdź stopień zabrudzenia wnętrza urządzenia.
4. W przypadku stwierdzenia grubej, gęstej warstwy kurzu, zleć czyszczenie urządzenia firmie wyspecjalizowanej w zakresie urządzeń klimatyzacyjnych lub firmie TROTEC®.
5. Ponownie zamontuj filtr powietrza.

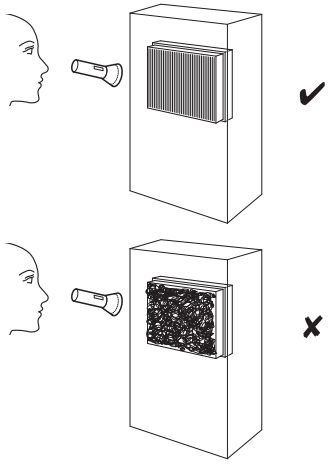

Czyszczenie obudowy i zbiornika kondensatu

1. Do czyszczenia zastosuj kawałek miękkiej, niestrzępiącej się tkaniny.
2. Nawilż kawałek tkaniny czystą wodą. Do nawilżenia tkaniny nie stosuj środków pod ciśnieniem, rozpuszczalników, środków zawierających alkohol lub środków szorujących.

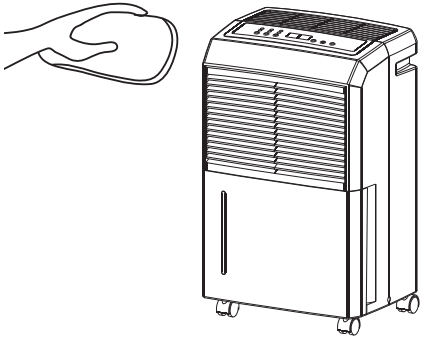

Czyszczenie wlotów powietrza i filtra powietrza

A.

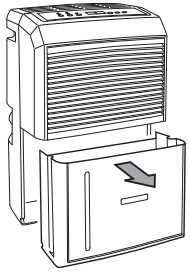

B.

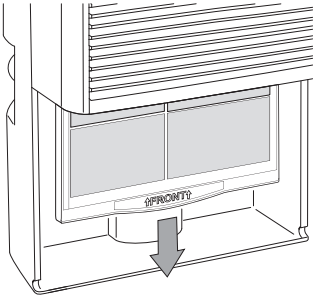

C.

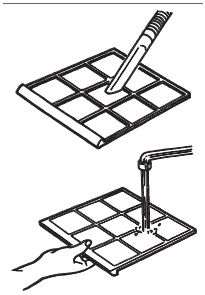

D.

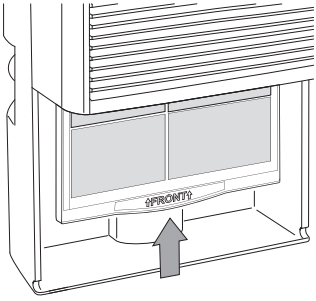

E.

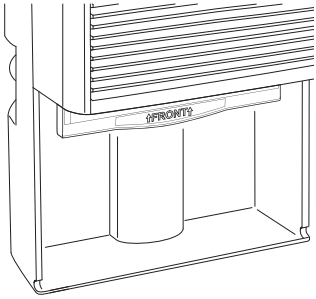

F.

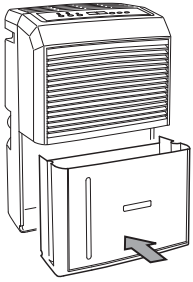

Ostrożnie!
Sprawdź, czy filtr nie jest zużyty lub uszkodzony. Krawędzie i naroża filtra nie mogą być zniekształcone lub zaokrąglone.
Przed ponownym zastosowaniem filtra sprawdź, czy nie jest on uszkodzony lub wilgotny.
W celu prawidłowej wymiany filtra zastosuj się do wskazówek zawartych w rozdziale "Okresy konserwacyjne"!

Przegląd i lista części zamiennych

Wskazówka!
Numery pozycji części zamiennych różnią się od oznaczeń pozycji zawartych w instrukcji obsługi.

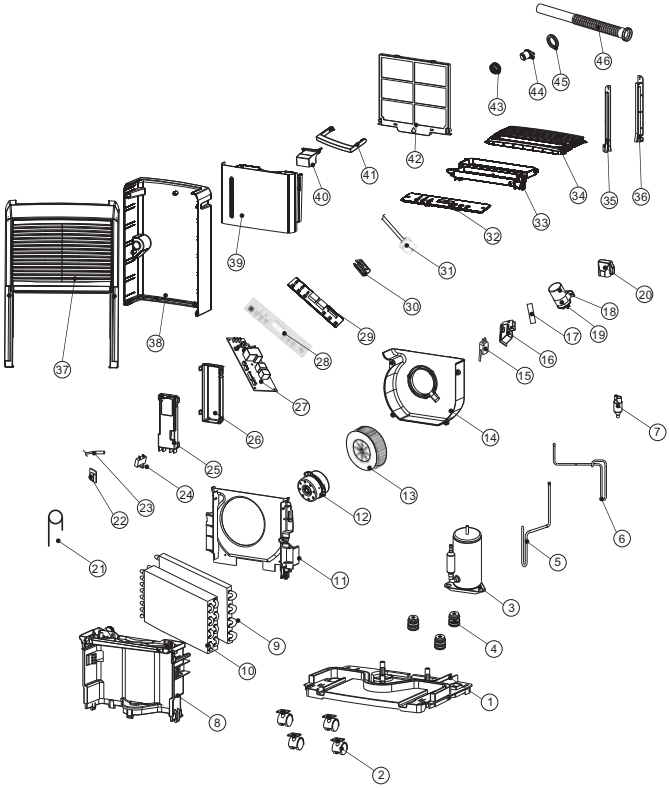

Nr	Część zamienna	Nr	Część zamienna	Nr	Część zamienna
1	base pan	17	bar	33	fixture
2	wheels	18	capacitor (10 µF/450 V) (for compressor (3))	34	discharge grille
3	compressor	19	metal fixture	35	rail
4	rubber	20	cover	36	rail
5	suction pipe	21	capillary tube	37	front panel
6	drainage pipe	22	sensor	38	rear panel
7	Y tube	23	sensor	39	drain bucket
8	plate	24	capacitor (1.5 µF/450 V) (for fan motor (12))	40	tank lid
9	evaporator	25	electric box	41	handle
10	condenser	26	cover	42	air filter
11	fan case	27	control board	43	plug
12	fan motor	28	control panel	44	soft cap
13	fan wheel	29	PC board	45	washer
14	fan case	30	metal fixture	46	drainage pipe
15	micro switch	31	power supply cord complete		
16	fixture	32	control plate		

Utylizacja

Urządzenia elektroniczne nie mogą być utylizowane wraz z odpadami gospodarstwa domowego. Na terenie Unii Europejskiej, urządzenia elektroniczne muszą być, zgodnie z dyrektywą 2002/96/EG Unii Europejskiej, z 27 stycznia 2003, dostarczane do odpowiednich przedsiębiorstw zajmujących się utylizacją. Prosimy o utylizację urządzenia po zakończeniu jego eksploatacji zgodnie z obowiązującymi przepisami prawnymi.

Urządzenie zawiera nieszkodliwy dla środowiska naturalnego środek chłodniczy (patrz rozdział "Dane techniczne"). Utylizację mieszaniny środka chłodniczego i oleju, zastosowanego w urządzeniu, przeprowadzaj zgodnie z lokalnym ustawodawstwem.

Deklaracja zgodności

zgodnie z dyrektywą niskonapięciową 2006/95/EG, Załącznik III rozdział B oraz dyrektywą 2004/108/EG dotyczącą zgodności elektromagnetycznej.
Niniejszym deklarujemy, że osuszacz powietrza TTK 90 E został zaprojektowany, skonstruowany oraz wyprodukowany zgodnie z wyżej wymienionymi dyrektywami UE.
Zastosowane normy:
IEC 60335-1:2001/A2:2006
IEC 60335-2-40:2002/A1:2005
IEC 62233:2005

Znak CE umieszczony jest na tabliczce znamionowej urządzenia.

Producent:

Trotec GmbH & Co. KG	Telefon:	+49 2452 962-400
Grebbener Straße 7	Faks:	+49 2452 962-200
D-52525 Heinsberg	E-Mail:	info@trotec.de

Heinsberg, den 2013-02-06

Dyrektor: Detlef von der Lieck

Trotec GmbH & Co. KG

Grebbener Str. 7
D-52525 Heinsberg

+49 2452 962-400
+49 2452 962-200

info@trotec.com
www.trotec.com