ROTENSO

PL

Urządzenia komercyjne

- Tenji (T26, T35, T50, T70, T100, T140, T160)
- Jato (J50, J70, J100, J140, J160)
- Nevo (N50, N70, N100, N140, N160)
- Aneru (A35, A50)

Instrukcja obsługi

URZĄDZENIA KOMERCYJNE

Spis treści

WAŻNE INFORMACJE DOTYCZĄCE BEZPIECZEŃSTWA

Ważne informacje dotyczące bezpieczeństwa 3

NAZWY CZĘŚCI

Typ kasetowy czterodrogowy 6

Typ podsufitowy 6

Typ kanałowy/podsufitowy (płaski) 6

Typ kanałowy o podwyższonym sprężu 7

Typ konsola 7

EKSPLOATACJA I OSIĄGI KLIMATYZATORA

Eksploatacja i osiągi klimatyzatora 8

REGULACJA KIERUNKU NAWIEWU POWIETRZA

Typ kasetowy czterodrogowy 10

Typ podsufitowy 10

Typ konsola 11

KONSERWACJA

Sposób czyszczenia filtra powietrza 14

Konserwacja przed długim okresem przestoju 17

Konserwacja po długim okresie przestoju 17

Pomocnicze urządzenie grzewcze w systemie centralnej klimatyzacji 17

SYMPTOMY NIE OZNACZAJĄCE AWARII KLIMATYZATORA

Symptomy nie oznaczające awarii klimatyzatora 18

WYKRYWANIE I USUWANIE USTEREK

Wykrywanie i usuwanie usterek 19

OBSŁUGA STEROWNIKÓW

Obsługa sterownika przewodowego 21

Obsługa sterownika bezprzewodowego 24

WAŻNE INFORMACJE DOTYCZĄCE BEZPIECZEŃSTWA

Aby uniknąć zranienia użytkownika lub innych osób oraz uszkodzenia mienia, należy przestrzegać poniższych instrukcji. Nieprawidłowe działanie spowodowane ignorowaniem zaleceń może spowodować obrażenia ciała lub uszkodzenia mienia.

Wymienione zalecenia bezpieczeństwa są podzielone na dwie kategorie. W obu przypadkach podane są ważne informacje dotyczące bezpieczeństwa, z którymi należy się zapoznać.

⚠ OSTRZEŻENIE!

Nieprzestrzeganie ostrzeżeń może doprowadzić do śmierci. Urządzenie powinno być zainstalowane zgodnie z krajowymi przepisami dotyczącymi instalacji elektrycznych.

⚠ UWAGA!

Nieprzestrzeganie uwag może spowodować obrażenia ciała lub uszkodzenie sprzętu.

⚠ OSTRZEŻENIE!

Montaż klimatyzatora należy zlecić wykwalifikowanemu instalatorowi.
Wykonanie niekompletnej instalacji może doprowadzić do wycieku wody, porażenia prądem elektrycznym lub pożaru.

Poprawki, naprawy i konserwację należy zlecić wykwalifikowanemu instalatorowi.
Niekompletne usprawnienia, naprawy i konserwacja mogą doprowadzić do wycieku wody, porażenia prądem elektrycznym i pożaru.

Aby uniknąć porażenia prądem elektrycznym, pożaru lub uszkodzenia ciała lub w przypadku wykrycia jakichkolwiek nieprawidłowości, takich jak zapach dymu, wyłącz zasilanie i skontaktuj się ze sprzedawcą.

Nigdy nie pozwól, aby jednostka wewnętrzna lub pilot zdalnego sterowania zamokły.
Może to spowodować porażenie prądem lub pożar.

Nigdy nie naciskaj przycisków pilota zdalnego sterowania twardym, ostrym przedmiotem.
Pilot zdalnego sterowania może zostać uszkodzony.

Nigdy nie wymieniaj bezpiecznika na bezpiecznik o nieprawidłowych wartościach znamionowych.
Użycie drutu lub drutu miedzianego może spowodować awarię urządzenia lub spowodować pożar.

Wystawianie organizmu na długotrwałe działanie nawiewu powietrza jest niekorzystne dla zdrowia.

Nie wkładaj palców, prętów ani innych przedmiotów do wlotu lub wylotu powietrza.
Gdy wentylator obraca się z dużą prędkością, może spowodować obrażenia.

Nigdy nie używaj w pobliżu urządzenia łatwopalnych aerozoli, takich jak lakier do włosów, lakiery lub farby.
Może to spowodować pożar.

Nigdy nie dotykaj wylotu powietrza ani poziomych łopatek, gdy żaluzja pracuje w funkcji "swing".
Palce mogą zostać przytrzaśnięte lub może nastąpić awaria urządzenia.

Nigdy nie wkładaj żadnych przedmiotów do wlotu lub wylotu powietrza.
Obiekty dotykające wentylatora przy dużej prędkości mogą być niebezpieczne.

WAŻNE INFORMACJE DOTYCZĄCE BEZPIECZEŃSTWA

⚠ OSTRZEŻENIE!

Nigdy nie dokonuj samodzielnych przeglądów ani napraw urządzenia.
Zleć to zadanie wykwalifikowanej osobie.

Nie wyrzucaj tego produktu razem z niesortowalnymi odpadami komunalnymi. Konieczne jest przekazanie tego typu odpadów do specjalnego przetworzenia.

Nie należy wyrzucać urządzeń elektrycznych razem z niesortowalnymi odpadami komunalnymi, skorzystaj z oddzielnej zbiórki odpadów.
Skontaktuj się z lokalnym samorządem odnośnie informacji dotyczących organizacji zbiórki takich odpadów.

Jeżeli urządzenia elektryczne są wyrzucane na ogólne składowiska odpadów, niebezpieczne substancje mogą przedostać się do wód gruntowych i dostać się do łańcucha pokarmowego negatywnie wpływając na zdrowie.

Aby zapobiec wyciekowi czynnika chłodniczego, skontaktuj się ze sprzedawcą.
Gdy system jest zainstalowany i pracuje w małym pomieszczeniu, to konieczne jest utrzymanie stężenia czynnika chłodniczego poniżej limitu, jeśli przypadkowo wydostanie się na zewnątrz. W przeciwnym razie ilość tlenu w pomieszczeniu może zostać ograniczona i spowodować groźny wypadek.

Czynnik chłodniczy zastosowany w klimatyzatorze jest bezpieczny i zwykle nie wycieka.
Jeśli czynnik chłodniczy wycieka w pomieszczeniu, jego kontakt z ogniem z palnika, grzejnika lub kuchenki może powodować powstawanie szkodliwych gazów.

Wyłącz wszystkie palne urządzenia grzewcze, wywietrz pomieszczenie i skontaktuj się ze sprzedawcą, u którego zakupiono urządzenie.
Nie używaj klimatyzatora zanim pracownik serwisu nie potwierdzi, że część, z której wyciekł czynnik jest naprawiona.

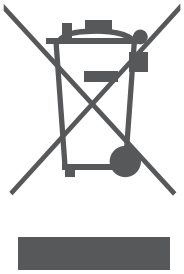

⚠ UWAGA!

Nie używaj klimatyzatora do innych celów.
W celu uniknięcia pogorszenia jakości, nie używaj urządzenia do chłodzenia instrumentów precyzyjnych, żywności, roślin, zwierząt ani dzieł sztuki.

Przed przystąpieniem do czyszczenia, należy zatrzymać pracę urządzenia, poprzez wyłącznik lub wyjąć wtyczkę z gniazdka.
W przeciwnym wypadku może nastąpić porażenie prądem elektrycznym i uszkodzenia ciała.

Aby uniknąć porażenia prądem elektrycznym lub pożaru, upewnij się czy zamontowany jest wyłącznik różnicowoprądowy.

WAŻNE INFORMACJE DOTYCZĄCE BEZPIECZEŃSTWA

Nie obsługuj klimatyzatora mokrymi rękami.
Może to spowodować porażenie prądem elektrycznym.

Nie dotykaj żeberek wymiennika ciepła.
Są one ostre i mogą spowodować zranienia.

Nie umieszczaj pod jednostką wewnętrzną przedmiotów, które mogą ulec uszkodzeniu pod wpływem wilgoci.
Mogą powstać skropliny, jeśli wilgotność wynosi ponad 80%, wylot odprowadzający jest zatkany lub filtr jest zanieczyszczony.

Po dłuższym okresie użytkowania sprawdź czy podstawa i mocowania urządzenia nie są uszkodzone.
W takim przypadku urządzenie może spaść i spowodować obrażenia.

Aby uniknąć braków tlenu, wentyluj pomieszczenie odpowiednio, jeśli razem z klimatyzatorem używane są urządzenia z palnikiem.

Zamontuj wąż spustowy w taki sposób, aby zapewniał bezproblemowe odprowadzanie skroplin.
Niesprawna instalacja odprowadzająca skropliny, może spowodować zalanie budynku, mebli itp.

Nigdy nie dotykaj wewnętrznych części sterownika.
Nie zdejmuj przedniej obudowy. Niektóre części wewnątrz mogą stwarzać zagrożenie przy dotknięciu, może to również spowodować awarię urządzenia.

Nigdy nie narażaj dzieci, zwierząt i roślin na bezpośredni nawiew powietrza.
Może to mieć na nie niekorzystny wpływ.

Nigdy nie pozwalaj dzieciom bawić się w pobliżu jednostki zewnętrznej ani nie kładź na niej żadnych przedmiotów.
Upadek urządzenia może wyrządzić szkody.

Nie włączaj klimatyzatora, gdy używane są środki do odgrzybiania pomieszczeń lub owadobójcze.
Może to spowodować dostanie się chemikaliów do urządzenia, a w rezultacie zagrozić zdrowiu osób wrażliwych na działanie chemikaliów.

Nie umieszczaj urządzeń z otwartym płomieniem w miejscach wystawionych na nawiew powietrza z klimatyzatora lub pod jednostką wewnętrzną.
Może to spowodować nieprawidłowe spalanie lub deformację klimatyzatora z powodu wysokiej temperatury.

Nie instaluj klimatyzatora w miejscu, gdzie może wyciekać gaz palny.
Wyciekający gaz gromadzący się wokół klimatyzatora może spowodować wybuch pożaru.

Niniejsze urządzenie nie jest przeznaczone do obsługi przez dzieci lub osoby chore bez nadzoru.

UWAGA!

Wszystkie rysunki w niniejszej instrukcji służą jedynie celom ilustracyjnym. Mogą różnić się od zakupionego klimatyzatora (w zależności od modelu). Obowiązuje kształt rzeczywisty.

NAZWY CZĘŚCI

■ TYP KASETOWY CZTERODROGOWY

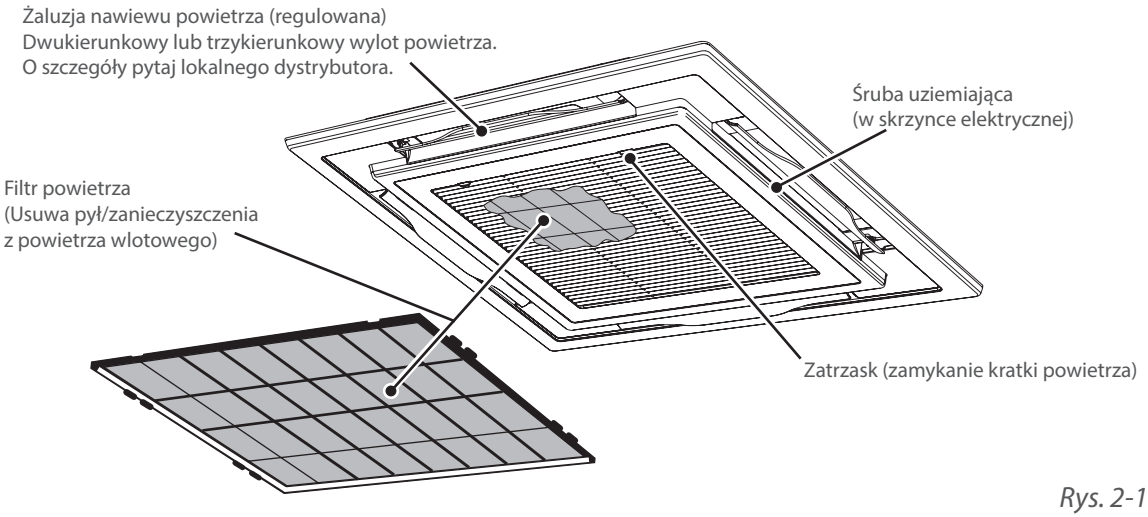

Rys. 2-1

■ TYP PODSUFITOWY

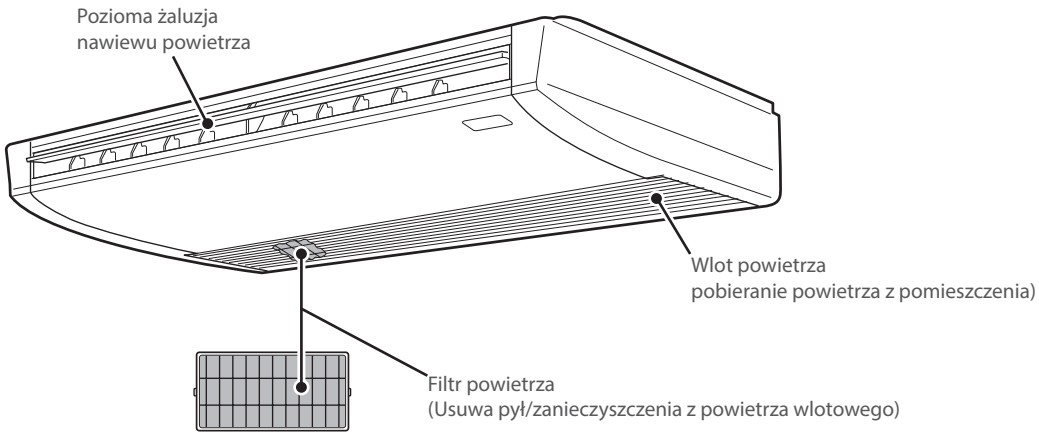

Rys. 2-2

■ TYP KANAŁOWY/PODSUFITOWY (PŁASKI)

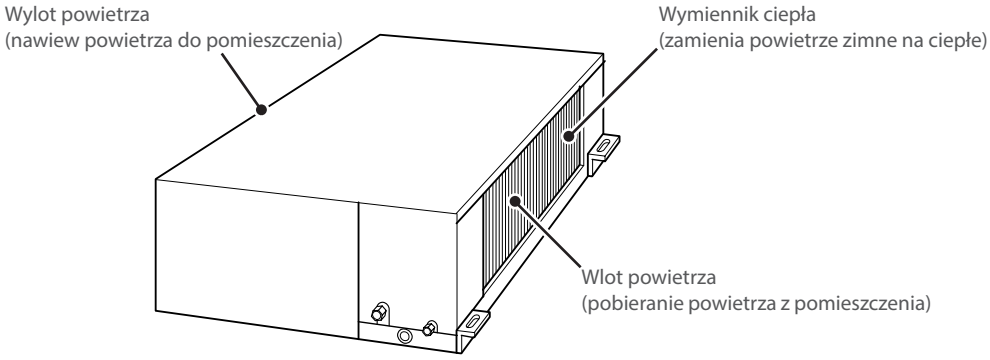

Rys. 2-3

NAZWY CZĘŚCI

■ TYP KANAŁOWY O PODWYŻSZONYM SPRĘŻU

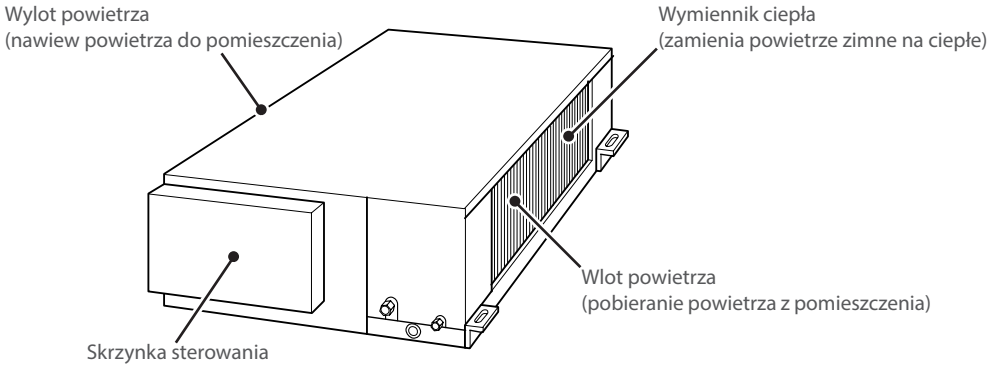

Rys. 2-4

■ TYP KONSOLA

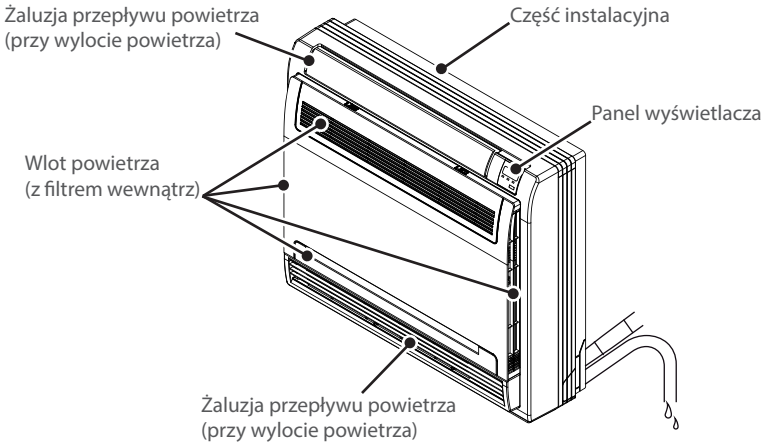

Rys. 2-5

EKSPLOATACJA I OSIĄGI KLIMATYZATORA

Używaj systemu w następujących zakresach temperatur w celu zapewnienia bezpiecznego i efektywnego działania. Maksymalna temperatura robocza klimatyzatora (ogrzewanie/chłodzenie):

Temperatura / Tryb	Temperatura w pomieszczeniu
Tryb chłodzenia	17°C - 32°C
	Wilgotność wewnętrz poniżej 80%. Wilgotność 80% lub wyższa spowoduje powstawanie skroplin na powierzchni urządzenia
Tryb ogrzewania (nie w typie tylko chłodzenie)	≤ 27°C

UWAGA!

1. Użytkowanie klimatyzatora poza powyższymi zakresami może spowodować nieprawidłowe działanie urządzenia.
2. Normalnym zjawiskiem jest, że na powierzchni klimatyzatora mogą zbierać się skropliny przy wyższej wilgotności względnej w pomieszczeniu, należy zamykać okna i drzwi.
3. W podanym zakresie temperatury roboczej zostaną uzyskane maksymalne osiągi urządzenia.
4. Jeśli powyższe warunki nie zostaną spełnione, zadziała zabezpieczeniei klimatyzator wyłączy się.

EKSPLOATACJA I OSIĄGI KLIMATYZATORA

Należy wziąć pod uwagę poniższe zalecenia w celu zaoszczędzenia energii i osiągnięcia szybkiego i komfortowego efektu chłodzenia/ogrzewania.

- **Niedrożny filtr powietrza zmniejsza wydajność działania klimatyzatora (chłodzenie/ogrzewanie).**

- **Zamykaj okna i drzwi**
  Nie pozwól, aby ciepłe/chłodne powietrze uciekało przez drzwi lub okna.

- **Nie nagrzewaj ani nie wychładzaj nadmiernie pomieszczeń**
  Nie narażaj organizmu na bezpośrednie działanie zimnego nawiewu przez długi czas.
  Zbytnie wychłodzenie organizmu jest niezdrowe.
  W szczególności należy zwrócić uwagę na osoby starsze i niepełnosprawne oraz dzieci.

- **Utrzymuj temperaturę pomieszczenia na komfortowym poziomie**
  Dopasuj kierunek nawiewu przez odpowiednie ustawienie żaluzji.

USTAWIANIE KIERUNKU NAWIEWU

Ze względu na to, iż zimne powietrze opada w dół, a ciepłe unosi się do góry, aby poprawić efekt chłodzenia lub grzania należy dopasować kierunek nawiewu powietrza. Po dokonaniu ustawień temperatura w pomieszczeniu będzie naturalna i równa, a przebywające w nim osoby będą odczuwać komfort.

UWAGA!

1. Jeśli w trybie ogrzewania żaluzja jest skierowana poziomo, temperatura w pomieszczeniu może być nierówna.
2. Kierunek żaluzji:

   W trybie chłodzenia ustaw wylot powietrza poziomo. Skierowanie w trybie chłodzenia nawiewu powietrza w dół spowoduje powstawanie skroplin na wylocie powietrza i powierzchni żaluzji.

TYP KASETOWY CZTERODROGOWY

- **Tryb chłodzenia**
  Ustaw żaluzje poziomo

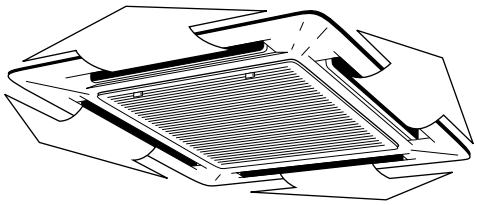

Rys. 4-1

- **Tryb ogrzewania**
  Skieruj żaluzje w dół.

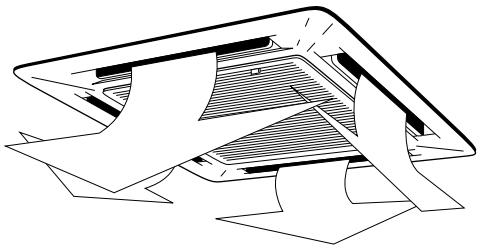

Rys. 4-2

TYP PODSUFITOWY

- **Tryb auto-swing**
  Naciśnij przycisk SWING, żaluzja będzie się poruszać ruchem wahadłowym automatycznie w górę i w dół (w lewo i w prawo).

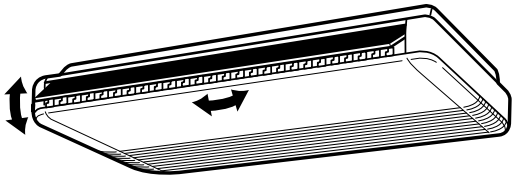

Rys. 4-3

- **Tryb "swing" ręczny**
  Ustaw żaluzję tak, aby uzyskać lepszy efekt ogrzewania/chłodzenia.

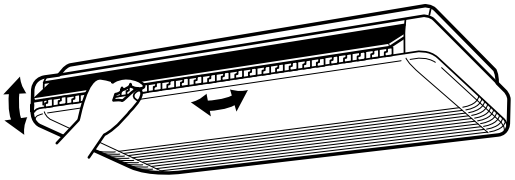

Rys. 4-4

- **Tryb chłodzenia**
  Ustaw żaluzje poziomo.

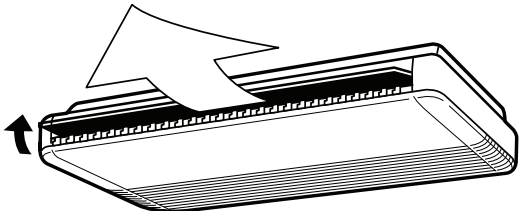

Rys. 4-3

- **Tryb ogrzewania**
  Skieruj żaluzje w dół (pionowo).

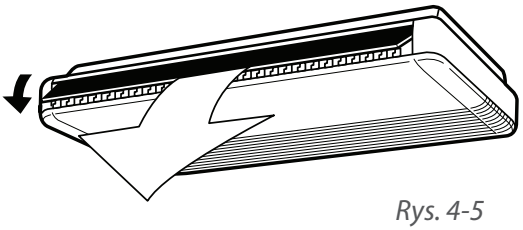

Rys. 4-5

USTAWIANIE KIERUNKU NAWIEWU

TYP KONSOLA

Ustaw kierunek nawiewu w górę i w dół.

- **Tryb auto-swing**
  Naciśnij przycisk SWING, żaluzja będzie się poruszać ruchem wahadłowym automatycznie w górę i w dół.

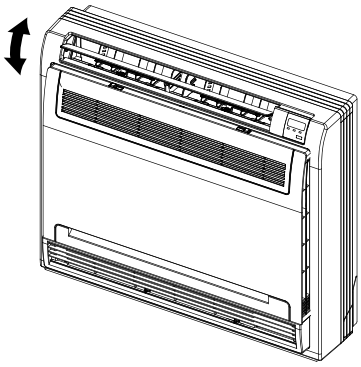

- **Tryb "swing" ręczny**
  Naciśnij przycisk kierunku powietrza, żaluzję można ustawić pod żądanym kątem. Każde naciśnięcie przycisku powoduje zmianę kąta wahania żaluzji (w górę, w dół).

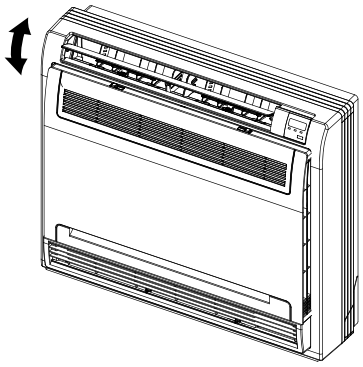

Rys. 4-6

- **Tryb chłodzenia**
  Ustaw żaluzje poziomo. (Patrz Rys. 4-7)

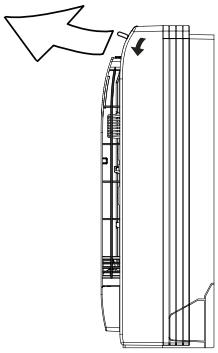

Rys. 4-7

- **Tryb ogrzewania**
  Skieruj żaluzje pionowo. (Patrz Rys. 4-8)

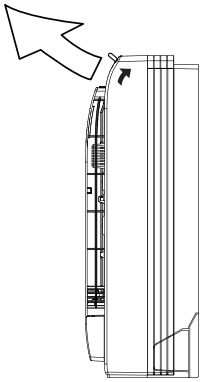

Rys. 4-8

UWAGA!

Nie próbuj ustawiać żaluzji poziomej ręcznie. Może to spowodować nieprawidłowe działanie mechanizmu lub opadanie skroplin z wylotów powietrza.

USTAWIANIE KIERUNKU NAWIEWU

Ustaw kierunek nawiewu w górę i w dół.

Chwyć pokrętło i przesuń żaluzję. Pokrętło znajduje się po lewej i prawej stronie łopatek.

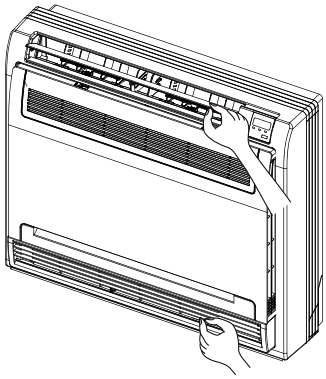

Rys. 4-9

Wybór nawiewu powietrza

Otwórz przedni panel.
Sposób otwierania przedniego panelu: (Patrz Rys. 5-3)

UWAGA!

Przed otwarciem przedniej pokrywy zatrzymaj pracę urządzenia i ustaw wyłącznik na OFF (wył.)

Nie dotykaj metalowych części wewnątrz jednostki wewnętrznej, ponieważ może to spowodować zranienie.

- Wybierz odpowiadający ci nawiew powietrza. (Patrz rys. 5-4 odnośnie odpowiedniej pozycji).
- Dokonując wyboru nawiewu powietrza ustaw przełącznik na .

USTAWIANIE KIERUNKU NAWIEWU

Klimatyzator automatycznie decyduje o odpowiednim sposobie nadmuchu w zależności od trybu pracy/sytuacji.

Tryb działania	Tryb COOL (chłodzenie)		Tryb HEAT (ogrzewanie)	
Sytuacja	Gdy pomieszczenie jest całkowicie schłodzone lub gdy minęła godzina od włączenia klimatyzatora.	Przy uruchomieniu działania lub gdy pomieszczenie nie jest całkowicie schłodzone.	W przypadkach innych niż poniżej (normalne działanie)	Przy starcie lub gdy temperatura powietrza jest niska.
Sposób nadmuchu	Aby powietrze nie nawiewało bezpośrednio na ludzi jest wydmuchiwane przez górny wylot, temperatura w pomieszczeniu jest wyrównana.	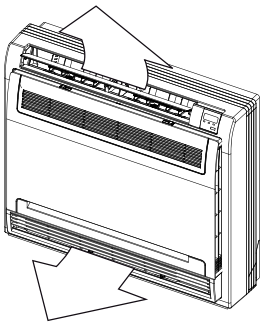	Powietrze jest wydmuchiwane z górnego i dolnego wylotu dla szybkiego chłodzenia w trybie COOL i w celu wypełnienia pomieszczenia ciepłym powietrzem w trybie HEAT.	Aby powietrze nie nawiewało bezpośrednio na ludzi jest wydmuchiwane przez górny wylot.

W trybie Dry (osuszanie) - aby powietrze nie nawiewało bezpośrednio na ludzi jest ono wydmuchiwane przez górny wylot.

- Dokonując wyboru wylotu powietrza ustaw przełącznik na .

Niezależnie od trybu działania lub sytuacji powietrze jest wydmuchiwane przez górny wylot.

Użyj tego przełącznika, gdy nie chcesz, aby powietrze było wydmuchiwane przez dolny wylot (podczas snu itp.).

UWAGA!

Aby przełączyć tryb Auto/Ręczny dolnego wylotu powietrza, należy wyłączyć i włączyć urządzenie ponownie.

KONSERWACJA

⚠ UWAGA!

1. Przed przystąpieniem do czyszczenia klimatyzatora upewnij się, że zasilanie jest wyłączone.
2. Sprawdź, czy przewody nie są uszkodzone lub rozłączone.
3. Suchą ściereczką wytrzyj jednostkę wewnętrzną i zdalny sterownik.
4. Jeśli jednostka wewnętrzna jest bardzo zabrudzona, można do jej wytarcia użyć mokrej ściereczki.
5. Nigdy nie używaj mokrej ściereczki do zdalnego sterownika.
6. Nie używaj ścierek do kurzu nasączonych chemikaliami, ani nie pozostawiaj na długi czas takich materiałów na urządzeniu, mogą one spowodować uszkodzenie lub wyblaknięcie powierzchni.
7. Do czyszczenia nie używaj benzyny, rozcieńczalnika, proszku szorującego ani podobnych środków. Mogą one spowodować pęknięcia lub deformacje powierzchni z tworzywa sztucznego.

SPOSÓB CZYSZCZENIA FILTRA POWIETRZA

- Filtr powietrza zapobiega dostawaniu się pyłu i innych cząsteczek do wnętrza urządzenia. W przypadku zatkania filtra wydajność robocza klimatyzatora może ulec znacznemu obniżeniu, dlatego filtr przy długotrwałym użytkowaniu należy czyścić co dwa tygodnie.
- Jeśli klimatyzator pracuje w zapylonym otoczeniu, częstotliwość czyszczenia filtra należy zwiększyć.
- Jeśli zanieczyszczenia są zbyt duże, należy wymienić filtr na nowy (wymienny filtr powietrza to opcjonalne wyposażenie).

1. Wyjmowanie kratki wlotu powietrza

- Typ kasetowy czterodrogowy

Naciśnij zatrzaski kratki równocześnie do środka jak pokazano na rys. 5-1. Następnie pociągnij kratkę w dół. Zdejmij kratkę (razem z filtrem powietrza pokazanym na rys. 5-2). Pociągnij kratkę powietrza w dół pod kątem 45° i podnieś ją, aby wyjąć.

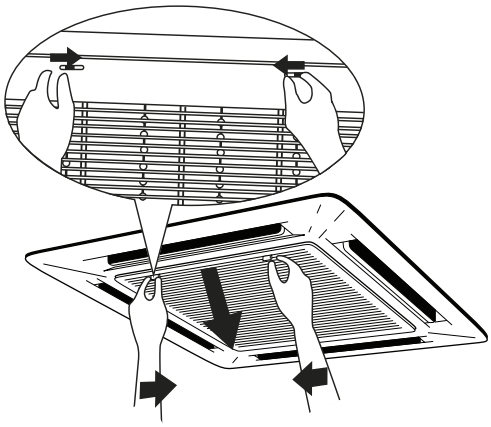

Rys. 5-1

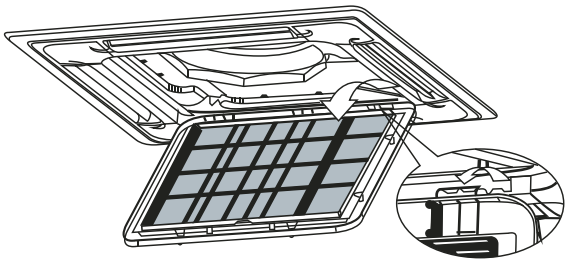

Rys. 5-2

KONSERWACJA

UWAGA!

Przewody skrzynki sterowania, które są oryginalnie połączone z zaciskami głównego korpusu, należy wyjąć przed dokonaniem powyższych czynności.

- Typ przewodowy/podsufitowy
  Naciśnij zatrzaski kratki w kierunkach wskazywanych przez strzałki, otwórz kratkę w dół. Odwróć z powrotem bloczek mocujący filtr powietrza, a następnie wyjmij kratkę wlotową powietrza.
- Typ konsola
  Naciśnij zatrzaski kratki w kierunkach wskazywanych przez strzałki, otwórz kratkę w dół. Naciśnij lekko zapadki filtra po lewej i prawej, a następnie pociągnij w górę.

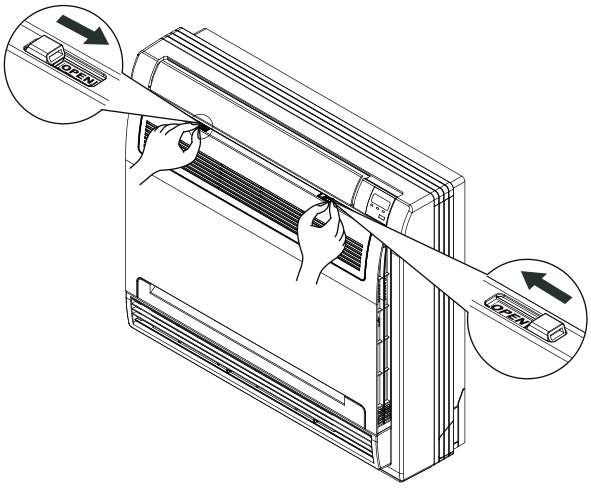

Rys. 5-3

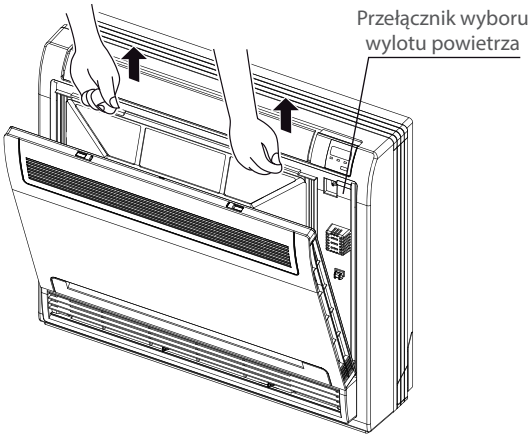

Rys. 5-4

Przytrzymaj zaczepy ramki i zdejmij zatrzaski w 4 miejscach (Filtr specjalnego zastosowania można odświeżać poprzez umycie wodą co 6 miesięcy; zalecamy jego wymianę co 3 lata).

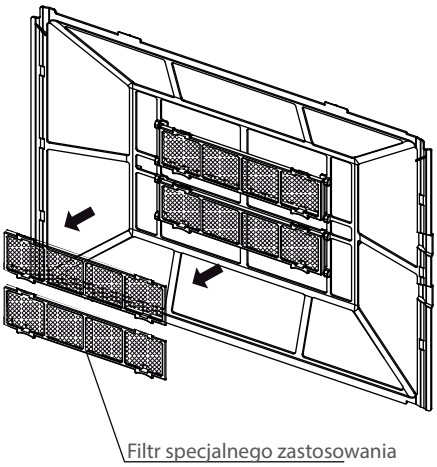

Rys. 5-5

KONSERWACJA

2. **Demontaż filtra powietrza.**
3. **Czyszczenie filtra powietrza.**
   Filtr powietrza zapobiega dostawaniu się pyłu i innych cząsteczek do wnętrza urządzenia. W przypadku zatkania filtra wydajność robocza klimatyzatora może ulec znacznemu obniżeniu.

   Dlatego filtr przy długotrwałym użytkowaniu należy czyścić co dwa tygodnie.

   Wyczyść filtr odkurzaczem lub wodą.

   a. Strona wlotu powietrza powinna być skierowana w górę, jeśli używasz odkurzacza. (patrz Rys. 5-6).

   b. Strona wlotu powietrza powinna być skierowana w dół, jeśli używasz czystej wody. (patrz Rys. 5-7).

   Do usunięcia dużego zanieczyszczenia użyj miękkiej szczotki i naturalnego detergentu i pozostaw filtr do wysuszenia w chłodnym miejscu.

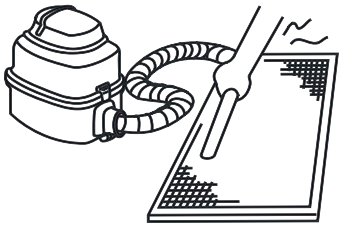

Rys. 5-6

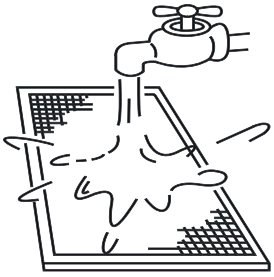

Rys. 5-7

UWAGA!

1. Nie osuszaj filtra powietrza w miejscu bezpośrednio nasłonecznionym ani przy pomocy płomienia.
2. W urządzeniu typu kasetowego jednodrogowego filtr powietrza należy zamontować przed zainstalowaniem korpusu urządzenia.

4. **Ponownie zainstaluj filtr w urządzeniu.**
5. **Zainstaluj i zamknij kratkę wlotu powietrza wg pkt. 1 i 2 w odwrotnej kolejności oraz podłącz przewody skrzynki sterowania do odpowiednich zacisków w korpusie głównym.**

KONSERWACJA

KONSERWACJA PRZED DŁUGIM OKRESEM PRZESTOJU (np. na koniec sezonu)

Pozostaw jednostki wewnętrzne pracujące w trybie "tylko wentylator" przez ok. pół dnia, aby wysuszyć wnętrze urządzeń.

Wyczyść filtry powietrza i obudowy jednostek wewnętrznych.

W tym celu zapoznaj się z rozdziałem "Czyszczenie filtra powietrza" i dopilnuj, aby wyczyszczone filtry zostały włożone z powrotem na swoje miejsca.

Wyłącz urządzenie przyciskiem "ON/OFF" na zdalnym sterowniku, a następnie odłącz zasilanie.

UWAGA!

Gdy włożona jest wtyczka zasilania, będzie pobierana energia nawet jeśli urządzenie nie pracuje. Odłącz zasilanie, aby zaoszczędzić energię.

Po kilku sezonach pracy w urządzeniu zgromadzi się brud. Zaleca się przeprowadzenie specjalnych prac konserwacyjnych.

Wyjmij baterie z pilota zdalnego sterowania.

KONSERWACJA PO DŁUGIM OKRESIE PRZESTOJU (np. przed sezonem)

Sprawdź i usuń wszystko co może blokować otwory wlotowe i wylotowe w jednostkach wewnętrznych i zewnętrznych.

Wyczyść filtry powietrza i obudowy jednostek wewnętrznych. W tym celu zapoznaj się z rozdziałem "Czyszczenie filtra powietrza" i dopilnuj, aby wyczyszczone filtry zostały włożone z powrotem na swoje miejsca.

Podłącz zasilanie co najmniej na 12 godzin przed uruchomieniem urządzenia, aby zapewnić bezproblemowe działanie. Tuż po włączeniu zasilania wyświetli się ekran zdalnego sterownika.

POMOCNICZE URZĄDZENIE GRZEWCZE W SYSTEMIE CENTRALNEJ KLIMATYZACJI

W zimie, w zależności od lokalizacji i konstrukcji budynku, zaleca się stosować jednostki wewnętrzne z pomocniczym urządzeniem grzewczym w celu zwiększenia wydajności grzewczej.

SYMPTOMY NIE OZNACZAJĄCE AWARII KLIMATYZATORA

Symptom 1: System nie włącza się

- Klimatyzator nie zaczyna pracy natychmiast po naciśnięciu przycisku ON/OFF na pilocie zdalnego sterowania. Jeśli kontrolka działania świeci się, system jest w normalnym trybie. Aby uniknąć przeciążenia silnika sprężarki, klimatyzator zaczyna pracę 3 minuty po włączeniu (ON).
- Jeśli świeci się kontrolka działania i wskaźnik PRE-DEF (typ z ogrzewaniem i chłodzeniem) lub wskaźnik FAN ONLY (typ tylko z chłodzeniem), oznacza to, że wybrany został model ogrzewania. Przy starcie, jeśli sprężarka nie włączyła się, jednostka wewnętrzna wskazuje na ochronę przed nawiewem zimnego powietrza.

Symptom 2: Zmiana na tryb wentylatora (FAN) w trybie chłodzenia

- Aby zapobiec zamarznięciu wewnętrznego parownika, jednostka przełącza się w tryb wentylatora automatycznie. Po uzyskaniu prawidłowego parametru, jednostka powróci do pracy w trybie chłodzenia.
- Gdy temperatura w pomieszczeniu spada do temperatury ustawionej, sprężarka wyłącza się a jednostka wewnętrzna przełącza się w tryb wentylatora; gdy temperatura podniesie się, sprężarka włączy się ponownie. Analogicznie jest w trybie ogrzewania.

Symptom 3: Z urządzenia wydobywa się biała mgiełka

Symptom 3.1: jednostka wewnętrzna

- W przypadku wysokiej wilgotności w trybie chłodzenia. Jeśli wnętrze jednostki wewnętrznej jest bardzo zabrudzone, to rozkład temperatury w pomieszczeniu staje się nierówny. Konieczne jest wyczyszczenie wnętrza jednostki wewnętrznej. Poproś dystrybutora urządzenia o podanie szczegółów dotyczących czyszczenia. Musi być ono wykonane przez wykwalifikowanego serwisanta.

Symptom 3.2: jednostka wewnętrzna, jednostka zewnętrzna

- Gdy system przestawia się na tryb ogrzewania po odmarzaniu to wilgoć wygenerowana w trybie odmarzania zmienia się w parę i wydostaje się na zewnątrz.

Symptom 4: Nietypowe dźwięki w trakcie chłodzenia

Symptom 4.1: jednostka wewnętrzna

- Słyszalny jest cichy szum, gdy system jest w trybie chłodzenia lub nie pracuje.
  Dźwięk ten jest słyszalny, gdy działa pompka skroplin (wyposażenie opcjonalne).
- Gdy system zatrzymuje się po ogrzewaniu, słyszalny jest piskliwy dźwięk.
  Dźwięk ten jest spowodowany rozszerzaniem i kurczeniem części z tworzywa sztucznego wywołanym zmianą temperatury.

Symptom 4.2: Jednostka wewnętrzna, jednostka zewnętrzna

- Słyszalne jest ciągłe ciche syczenie podczas pracy urządzenia.
  Jest to dźwięk gazowego czynnika chłodniczego przepływającego przez jednostki wewnętrzne i zewnętrzne.
- Dźwięk syczenia jest słyszalny przy starcie lub natychmiast po wyłączeniu działania lub trybu odmarzania.
  Jest to dźwięk czynnika chłodniczego spowodowany zatrzymaniem lub zmianą przepływu.

Symptom 4.3: Jednostka zewnętrzna

- Zmienia się ton dźwięku podczas pracy.
  Jest to spowodowane zmianą częstotliwości.

Symptom 5: Z urządzenia wydobywa się pył

- Dzieje się tak, gdy urządzenie jest używane po raz pierwszy po długim przestoju. W tym czasie do wnętrza dostały się zanieczyszczenia.

Symptom 6: Z urządzenia wydobywają się nieprzyjemne zapachy

- Urządzenie wchłania zapachy pomieszczenia, mebli, dymu papierosowego itp., a następnie emituje je.

Symptom 7: Wentylator jednostki zewnętrznej nie obraca się

- W trakcie działania. Prędkość wentylatora jest sterowana w celu optymalizacji działania urządzenia.

WYKRYWANIE I USUWANIE USTEREK

7.1 Usterki klimatyzatora i ich przyczyny

Jeśli wystąpi którakolwiek z poniższych nieprawidłowości, zatrzymaj działanie urządzenia, wyłącz główny wyłącznik zasilania i niezwłocznie skontaktuj się ze sprzedawcą:

- Zdalny sterownik lub przycisk włączający nie działa prawidłowo.
- Często wybija bezpiecznik lub aktywuje się wyłącznik obwodu.
- Do wnętrza klimatyzatora dostała się woda lub ciało obce.
- Zauważone zostały inne niepokojące oznaki.
- Woda wycieka z jednostki wewnętrznej.

Jeśli wykryto nieprawidłowe działanie systemu inne niż wymienione powyżej lub jeśli powyższe nieprawidłowości są ewidentne, sprawdź system według procedur poniżej, (patrz Tabela 7-1).

Tabela 7-1

Symptomy	Przyczyny	Rozwiązanie
Urządzenie nie włącza się.	• Awaria zasilania. • Wyłącznik zasilania w pozycji "off". • Spalił się bezpiecznik wył. zasilania. • Wyczerpały się baterie w pilocie zdalnego ster. lub inny problem sterownika.	• Zaczekaj na włączenie zasilania. • Wyłącznik zasilania ustaw na "on". • Wymień bezpiecznik. • Wymień baterie lub sprawdź pilot zdalnego sterowania.
Powietrze przepływa normalnie, ale zupełny brak chłodzenia.	• Nieprawidłowe ustawienie temperatury. • Cykl 3-minutowego okresu ochronnego sprężarki.	• Ustaw właściwą temperaturę. • Zaczekaj na zakończenie okresu ochronnego.
Urządzenie często włącza się i wyłącza.	• Za dużo lub za mało czynnika chłodniczego. • Obecność powietrza lub innego gazu w obwodzie czynnika chłodniczego. • Awaria sprężarki. • Za wysokie lub za niskie napięcie. • Zablokowany obwód systemu.	• Sprawdź szczelność i uzupełnij odpowiednio czynnik chłodniczy. • Odpowietrz i ponownie napełnij czynnikiem chłodniczym. • Napraw lub wymień sprężarkę.
Niedostateczny efekt chłodzenia.	• Wymiennik ciepła jednostki zewnętrznej i wewnętrznej jest brudny. • Filtr powietrza jest brudny. • Wlot/wylot jednostki wewnętrznej/ zewnętrznej jest niedrożny. • Drzwi i okna są otwarte. • Działa bezpośrednie nasłonecznienie. • Zbyt silne źródło ciepła. • Temperatura zewnętrzna jest za wysoka • Wyciek lub brak czynnika chłodniczego.	• Wyczyść wymiennik ciepła. • Wyczyść filtr powietrza. • Usuń wszelkie blokady i zapewnij swobodny przepływ powietrza. • Zamknij okna i drzwi. • Użyj zasłon, aby ograniczyć bezpośrednie nasłonecznienie. • Zmniejsz moc źródła ciepła. • Sprawdź szczelność i uzupełnij odpowiednio czynnik chłodniczy.
Niedostateczny efekt ogrzewania.	• Temperatura zewnętrzna jest niższa niż 7°C. • Drzwi i okna nie są całkowicie. zamknięte. • Wyciek lub brak czynnika chłodniczego.	• Zamknij okna i drzwi. • Sprawdź szczelność i uzupełnij odpowiednio czynnik chłodniczy.

WYKRYWANIE I USUWANIE USTEREK

7.2 Usterki zdalnego sterownika i ich przyczyny

Przed wezwaniem serwisu sprawdź poniższe punkty (Tabela 7-2).

Tabela 7-2

Symptomy	Przyczyny	Rozwiązanie
Nie można zmienić prędkości wentylatora.	• Sprawdź, czy tryb (MODE) wskazywany na wyświetlaczu to "AUTO".	Jeśli wybrany jest tryb automatyczny to klimatyzator automatycznie zmienia prędkość wentylatora.
	• Sprawdź, czy tryb (MODE) wskazywany na wyświetlaczuto "DRY".	Jeśli wybrany jest tryb osuszania to klimatyzator automatycznie zmienia prędkość wentylatora. Prędkość wentylatora można zmieniać ręcznie w trybach: "COOL", "FAN ONLY" i "HEAT".
Sygnał ze zdalnego sterownika nie jest wysyłany nawet po naciśnięciu przycisku ON/OFF.	• Sprawdź, czy baterie w pilocie zdalnego sterownika nie są wyczerpane.	Brak zasilania.
Nie wyświetla się wskaźnik TEMP.	• Sprawdź, czy tryb (MODE) wskazywany na wyświetlaczu to FAN ONLY.	Nie można ustawiać temperatury w trybie FAN.
Po pewnym czasie wskazanie na wyświetlaczu znika.	• Sprawdź, czy działanie programatora skończyło się, jeśli wyświetlacz wskazuje TIMER OFF.	Działanie klimatyzatora zatrzyma się po określonym czasie.
Po pewnym czasie wskazanie TIMER ON znika.	• Sprawdź, czy działanie programatora rozpoczęło się, jeśli wyświetlacz wskazuje TIMER ON.	O ustalonym czasie klimatyzator włączy się automatycznie, a odpowiedni wskaźnik zniknie.
Brak sygnału odbioru w jednostce wewnętrznej nawet po naciśnięciu przycisku ON/OFF.	• Sprawdź, czy transmiter sygnału zdalnego sterownika jest prawidłowo kierowany do odbiornika sygnału podczerwieni jednostki wewnętrznej, gdy naciśnięty zostaje przycisk ON/OFF.	Skieruj bezpośrednio transmiter sygnału zdalnego sterownika na odbiornik sygnału podczerwieni jednostki wewnętrznej, gdy następnie dwukrotnie naciśnij przycisk ON/OFF.

OBSŁUGA STEROWNIKÓW

OBSŁUGA STEROWNIKA PRZEWODOWEGO

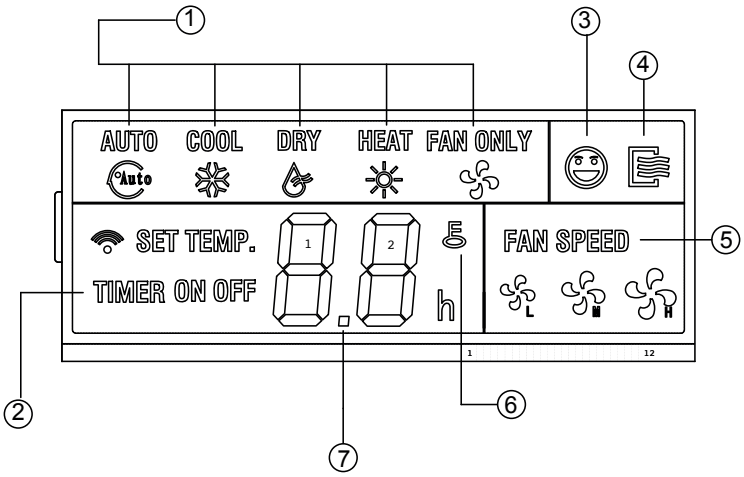

1. **Przycisk wyboru trybu pracy MODE:**

   Nacisnąć MODE aby wybrać tryb: CHŁODZENIE (COOL), SUSZENIE (DRY), GRZANIE (HEAT), TYLKO WENTYLATOR (FAN) (opcja GRZANIE nie jest dostępna w sterowniku przewodowym w opcji TYLKO CHŁODZENIE)

2. **TIMER ON/OFF**

   Wbudowany timer zapewnia możliwość automatycznego włączania i wyłączania klimatyzatorów, w zależności od ustawionego czasu.

3. **Funkcja Follow Me**

   Pomiar temperatury pomieszczenia odbywa się w miejscu, w którym znajduje się pilot bezprzewodowy.

4. **Wyświetlacz WŁĄCZ/WYŁĄCZ**

   Wyświetla się ON podczas, gdy aktywny jest zegar (TIMER) lub podczas ustawiania zegara. Wyświetlane jest OFF, gdy zegar pozostaje nieaktywny, lub kiedy zegar zostaje wyłączony. Wyświetlane jest jednocześnie ON/OFF kiedy ustawiony zostaje zegar dla czasu włączenia ON i wyłączenia OFF.

5. **FAN SPEED – prędkość wentylatora**

   Nacisnąć FAN SPEED, aby ustawić prędkość wentylatora w sekwencji: AUTO, WOLNO, ŚREDNIO, SZYBKO. Uwaga: niektóre klimatyzatory nie posiadają opcji ŚREDNIO (MED) i za tę funkcję przyjmuje się SZYBKO (HIGH)

6. **Blokada klawiatury**

   Przycisnąć LOCK w celu ukazania się ikony zamka (LOCK). Ponowne naciśnięcie spowoduje zniknięcie ikony LOCK. W trybie LOCK wszystkie przyciski, poza LOCK, pozostają nieaktywne.

7. **Wyświetlanie temperatury**

   Wyświetlacz pokazuje zwykle ustaloną wartość temperatury. Nacisnąć przycisk w celu ustawienia temperatury. W trybie FAN (WENTYLATOR), wyświetlacz nie będzie pokazywał wartości temperatury.

OBSŁUGA STEROWNIKÓW

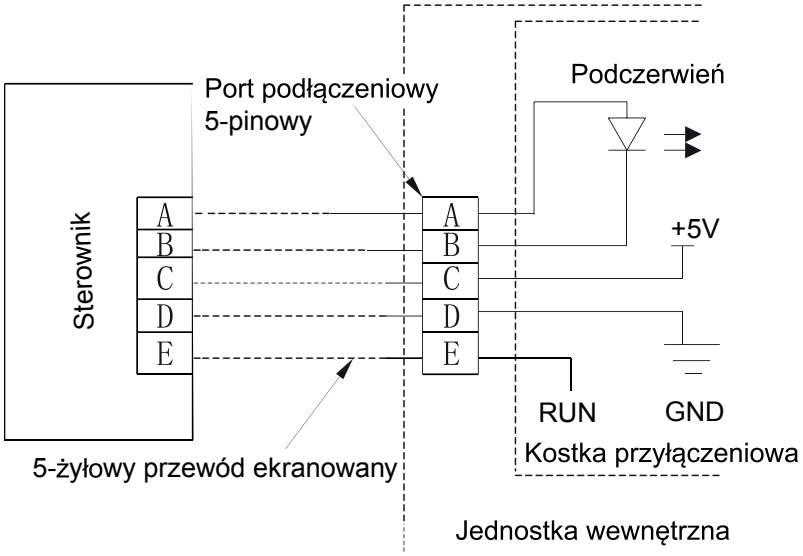

Metoda podłączenia i przykładowy schemat

INSTALACJA

W przypadku podłączenia sterownika przewodowego, przewód sterowniczy zakończony 5-cio pionowym terminalem przyłączeniowym należy wpiąć do odpowiedniego terminalu przyłączeniowego jednostki wewnętrznej.

OBSŁUGA STEROWNIKÓW

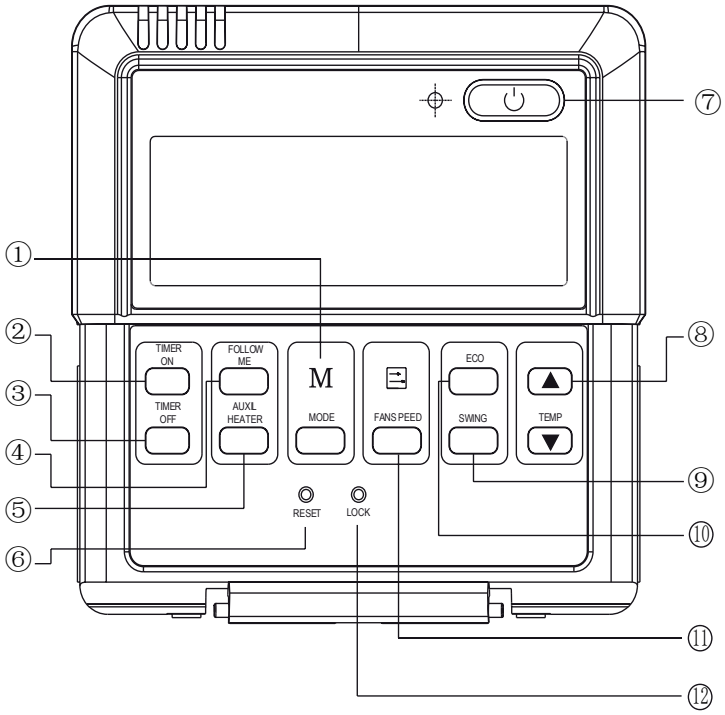

1. Wybór trybu pracy: po każdym wciśnięciu przycisku MODE tryb pracy zmienia się według sekwencji: AUTO – CHŁODZENIE – OSUSZANIE – GRZANIE- TYLKO WENTYLATOR.
2. Przycisk TIMER ON: po wciśnięciu przycisku funkcja uaktywnia się, każde kolejne wciśnięcie wydłuża czas do włączenia się urządzenia o 0,5h, chcąc dezaktywować funkcję ustawiamy „0.0".
3. Przycisk TIMER OFF: po wciśnięciu przycisku funkcja uaktywnia się, każde kolejne wciśnięcie wydłuża czas do wyłączenia się urządzenia o 0,5h, chcąc dezaktywować funkcję ustawiamy „0.0".
4. Przycisk FOLLOW ME: podczas pracy w trybach chłodzenia, grzania lub auto, naciśnięcie przycisku powoduje uaktywnienie się funkcji polegającej na odczycie temperatury z czujnika umieszczonego na sterowniku przewodowym.
5. Przycisk ELECTRICAL HEATER: po wciśnięciu przycisku następuje włączenie opcjonalnej elektrycznej grzałki.
6. Przycisk RESET: przycisk ukryty jest 1 mm pod powierzchnią zewnętrzną sterownika, wciśnięcie powoduje przywrócenie sterownika do ustawień fabrycznych.
7. Przycisk ON/OFF: przycisk służący do włączenia i włączenia klimatyzatora.
8. Przyciski TEMP: wciśnięcie odpowiedniego przycisku powoduje podniesienie lub obniżenie nastawy temperatury.
9. Przycisk SWING: naciśnięcie przycisku powoduje aktywację funkcji SWING polegającej na falowaniu żaluzji.
10. Przycisk ECO: naciśnięcie powoduje pracę w trybie ekonomicznym, ponowne wciśnięcie powoduje dezaktywację funkcji.
11. Przycisk FAN SPEED: każde kolejne wciśnięcie przycisku powoduje zmianę pracy wentylatora w kolejności: AUTO – NISKI – ŚREDNI – WYSOKI.
12. Przycisk LOCK: przycisk ukryty jest 1 mm pod powierzchnią zewnętrzną sterownika, po wciśnięciu przycisku wszystkie aktualne wartości ustawione na sterowniku zostają zablokowane. Działanie wszystkich przycisków na sterowniku zostaje zablokowane.

OBSŁUGA STEROWNIKÓW

OBSŁUGA STEROWNIKA BEZPRZEWODOWEGO

1. Parametry techniczne pilota

Napięcie znamionowe	3.0 V
Najniższe napięcie umożliwiające emisję sygnału z procesora	2.0 V
Zasięg	8m (jeśli używasz napięcia 3.0V - 11m)
Zakres temp. przechowywania	-5°C do 60°C

2. Informacje ogólne

1. Tryby pracy (MODE): automatyczny (AUTO), chłodzenie (COOL), osuszanie (DRY), ogrzewanie (HEAT), praca samego wentylatora jednostki wewnętrznej (FAN)
2. Zegar sterujący: 24h
3. Zakres ustawienia temperatury wewnętrznej: 17°C do 30°C
4. Wyświetlacz ciekłokrystaliczny LCD dla wszystkich funkcji
5. Funkcja podświetlenia nocnego
6. Baterie R11 (AAA)

3. Opis funkcji

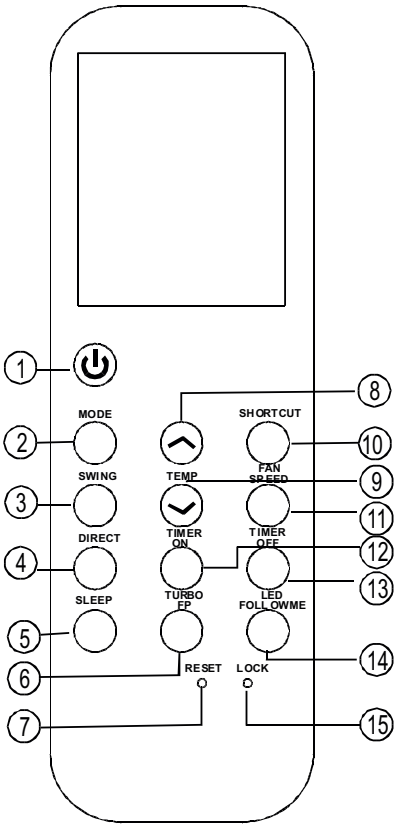

1. **ON/OFF** – wyłącznik główny do załączania i wyłączania klimatyzatora.
2. **MODE** – każdorazowe naciśnięcie spowoduje przełączenie trybu pracy na następny według sekwencji : tryb automatyczny (AUTO), tryb chłodzenia (COOL), tryb osuszania (DRY), tryb ogrzewania (HEAT), tryb samego wentylatora (FAN) zgodnie z poniższym schematem :

   → AUTO → COOL → DRY → HEAT → FAN →

3. **SWING** – przycisk włącza cykliczny ruch żaluzji góra-dół, ponowne naciśnięcie zatrzymuje strumienice nawiewu w bieżącym położeniu.
4. **DIRECT** – przycisk używany do ustalenia wysokości nawiewu góra/dół, każdorazowe naciśnięcie zmienia położenie poziomej strumienicy o kąt 6 stopni.
5. **SLEEP** – przycisk używany do włączenia/wyłączenia funkcji.
6. **TURBO / FP** – włącza lub wyłącza funkcję intensywnej pracy klimatyzatora.

   Przy naciśnięciu na dłużej niż 2 sekundy włączy się funkcja **SELF CLEAN**. Ponowne naciśnięcie na dłużej niż 2 sekundy wyłączy tą funkcję.

   W trybie grzania naciśnięcie tego przycisku spowoduje przejście w tryb **FP** czyli ustawienie dyżurnej temperatury na 8°C. Tryb ten może być użyteczny zimą po opuszczeniu pomieszczenia.
7. **RESET** – anulowanie wszystkich zadań (stosować w przypadku zawieszenia pilota - należy użyć spinacza biurowego).

OBSŁUGA STEROWNIKÓW

8. **TEMP ⮝** – przycisk zwiększania temperatury. Naciskaj, by zwiększyć żądaną temperaturę wewnątrz pomieszczenia lub zmienić ustawienia czasu (TIMER) w kierunku zgodnym z ruchem zegara.
9. **TEMP ⮟** – przycisk zmniejszania temperatury. Naciskaj, by zmniejszyć żądaną temperaturę wewnątrz pomieszczenia lub zmienić ustawienia czasu (TIMER) w kierunku przeciwnym do ruchu zegara.
10. **SHORT CUT**
    - przycisk używany do odzyskania bieżącego ustawienia lub by powrócić do poprzednich ustawień.
    - przy pierwszym włączeniu, jeśli naciśnięty zostanie przycisk SHORT CUT, urządzenie będzie działać w trybie AUTO 24 °C, z automatyczną prędkością wentylatora.
    - naciśnij ten przycisk, gdy pilot jest włączony, co spowoduje, że system automatycznie powróci do poprzednich ustawień, w tym wyboru trybu, ustawień temperatury, poziomu obrotów wentylatora i funkcji SLEEP (jeśli była aktywna) i przekaże te ustawienia sygnałem do urządzenia.
    - jeśli naciśniesz ten przycisk, gdy pilot jest wyłączony, system tylko powróci do poprzednich ustawień i nie będzie przekazywać sygnałów do urządzenia. Funkcja SLEEP jest wyłączona.
    - jeśli naciśniesz na dłużej niż 2 sekundy, system automatycznie odzyska bieżące ustawienia pracy w tym tryb pracy MODE, ustawienie temperatury, poziomu i prędkości wentylatora oraz funkcję SLEEP (jeśli była aktywna).
11. **FAN SPEED** – przycisk pozwalający na ustawienie prędkości wentylatora w kolejności: AUTO, LOW (niska), MED (średnia), HIGH (wysoka) i ponownie AUTO.
12. **TIMER ON** – przycisk do wprowadzania czasu, po którym nastąpi automatyczne włączenie klimatyzatora. Każdorazowe naciśnięcie przycisku powoduje przestawienie o 0.5 h (30 minut), dalej czas przestawiany jest z dokładnością co do 1 godziny. Aby anulować wprowadzony czas wystarczy naciskać aż ponownie pokaże się 0.0 h.
13. **TIMER OFF** – przycisk do wprowadzania czasu po którym nastąpi automatyczne wyłączenie klimatyzatora. Każdorazowe naciśnięcie przycisku powoduje przestawienie o 0.5 h (30 minut), dalej czas przestawiany jest z dokładnością co do 1 godziny. Aby anulować wprowadzony czas wystarczy naciskać aż ponownie pokaże się 0.0 h.
14. **LED** – włącza / wyłącza wyświetlacz w jednostce wewnętrznej.
    / FOLLOW ME – jeśli naciśniesz na dłużej niż 2 sekundy, włączysz funkcję FOLLOW ME, ponowne naciśnięcie na ponad 2 sekundy wyłączy tą funkcję.
15. **LOCK** – naciśnij, by zablokować pilot i wszystkie bieżące ustawienia. By odblokować, naciśnij ponownie (stosować w przypadku, gdy nieupoważnione osoby manipulują pilotem - należy użyć spinacza biurowego).

⚠ UWAGA

- Wzór przycisków może nieco się różnić się od rzeczywistych na pilocie w zależności od zakupionego modelu.
- Wszystkie opisane powyżej funkcje realizowane są przez jednostki wewnętrzne. Jeśli jednostka wewnętrzna nie ma danej funkcji, to po naciśnięciu przycisku na pilocie zdalnego sterowania nie będzie odpowiedniego działania.

OBSŁUGA STEROWNIKÓW

4. Opis wskaźników wyświetlacza

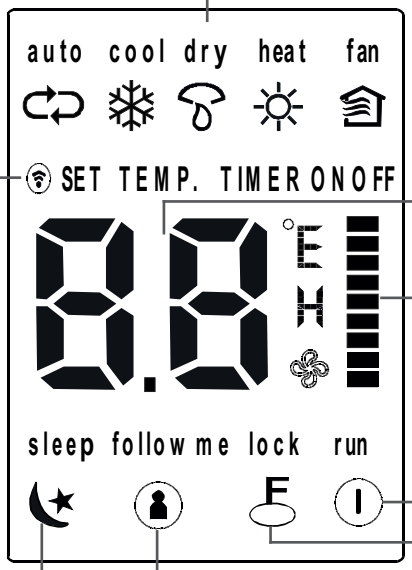

TRANSMISJA – ten wskaźnik się świeci, kiedy pilot przesyła informacje do jednostki wewnętrznej.

TRYB PRACY – pokazuje aktualny tryb pracy: automatyczny (AUTO), chłodzenie (COOL), osuszanie (DRY) lub grzanie (HEAT) (w typach z pompą ciepła).

WYŚWIETLACZ – tutaj wyświetlana jest temperatura; w trybie TIMER wyświetla się ustawienie godziny opóźnionego włączenia ON i wyłączenia OFF.

FAN – wskaźnik pokazuje ręczne ustawienie poziomu obrotów wentylatora: wysoki HIGH, średni MED lub niski LOW. Jeśli nic się nie wieci oznacza to, że wybrano automatyczną prędkość nawiewu.

ON / OFF – wskaźnik świeci się po włączeniu urządzenia przyciskiem na pilocie, gaśnie po jego wyłączeniu.

BLOKADA (LOCK) – wskaźnik świeci się, kiedy zablokowano urządzenie funkcją LOCK.

FOLLOW ME – wskaźnik świeci się, kiedy wybrano funkcję follow me, gaśnie po jej wyłączeniu.

SLEEP – wskaźnik świeci się, kiedy wybrano funkcję SLEEP, gaśnie po jej wyłączeniu.

UWAGA

Podczas pracy klimatyzatora podświetlone są tylko znaczniki wskazujące aktualne ustawienia. Cały wyświetlacz (jak na rysunku) podświetla się tylko na chwilę po włożeniu baterii lub restartowaniu pilota (funkcją RESET).

OBSŁUGA STEROWNIKÓW

5. Obsługa pilota

- **Praca w trybie automatycznym**

  Gdy klimatyzator jest podłączony i gotowy do użycia, załącz zasilanie. Lampka kontrolna pracy na panelu przednim klimatyzatora zacznie migać.

  1. Użyj klawisza MODE i wybierz tryb pracy AUTO.
  2. Naciśnij odpowiednie klawisze TEMP (⮝ - zwiększa temp. ; ⮟ - zmniejsza temp.), tak by ustawić żądaną temperaturę w pokoju w zakresie pomiędzy 17°C a 30°C.
  3. Naciśnij ON/OFF, by uruchomić klimatyzator. Lampka kontrolna pracy na panelu przednim zaświeci się. W tym trybie prędkość wentylatora dobierana jest samoczynnie AUTO FAN i dlatego też na wyświetlaczu pilota nie będzie widoczny żaden ze wskaźników prędkości wentylatora.
  4. Naciśnij ON/OFF, ponownie, aby wyłączyć klimatyzator.

⚠ UWAGA

1. W funkcji AUTO procesor sterujący samoczynnie dobierze odpowiedni tryb pracy chłodzenia, osuszania, samego wentylatora lub grzania w zależności od różnicy temperatur pomiędzy temperaturą ustawioną na pilocie a faktyczną temperaturą w pomieszczeniu.
2. Jeżeli tryb AUTO nie zapewnia komfortu, oczekiwany tryb pracy może być wybrany ręcznie.

- **Praca w trybie chłodzenia (COOL), grzania (HEAT) i samego wentylatora (FAN)**

  1. Jeżeli tryb AUTO nie zapewnia komfortu, oczekiwany tryb pracy może być zmieniony ręcznie przez wybór trybów chłodzenia (COOL), osuszania (DRY), grzania (HEAT) lub samego wentylatora (FAN).
  2. Naciśnij odpowiednie klawisze TEMP (⮝ - zwiększa temp. ; ⮟ - zmniejsza temp.), tak by ustawić żądaną temperaturę w pokoju pomiędzy 17°C a 30°C.
  3. Naciśnij przycisk FAN, aby wybrać prędkość wentylatora pomiędzy AUTO (prędkość dobierana w zależności od różnicy temperatury zadanej i mierzonej), HIGH – wysokie obroty, MED – średnie obroty lub LOW – wolne obroty.
  4. Naciśnij wyłącznik główny ON/OFF, by uruchomić klimatyzator.

⚠ UWAGA

Tryb pracy samego wentylatora FAN nie daje możliwości regulacji temperatury i jej nastawa nie będzie wyświetlana. Dla tego przypadku można wykonać z powyższego opisu tylko punkty 1, 3 i 4 .

OBSŁUGA STEROWNIKÓW

- **Praca w trybie osuszania (DRY)**

  1. Użyj klawisza MODE i wybierz tryb pracy DRY.
  2. Naciśnij odpowiednie klawisze TEMP (⮝ - zwiększa temp. ; ⮟ - zmniejsza temp.), tak by ustawić żądaną temperaturę w pokoju pomiędzy 17°C a 30°C.
  3. Naciśnij wyłącznik główny ON/OFF, by uruchomić klimatyzator. Lampka kontrolna pracy (OPERATION) na panelu przednim zaświeci się i klimatyzator rozpocznie pracę w trybie osuszania (DRY). Naciśnij wyłącznik główny ON/OFF ponownie, aby zatrzymać pracę klimatyzatora.

⚠ UWAGA

W tym trybie nie ma możliwości ustawienia prędkości wentylatora, która ustawiana jest automatycznie.

- **Praca programatora czasowego (TIMER)**

  1. Programowanie opóźnionego włączenia.

     1.1 Naciśnij przycisk TIMER ON. Wyświetlacz pilota pokaże ostatnio nastawiony czas dla włączenia klimatyzatora i symbol godziny „h". Programator jest teraz gotów do wprowadzenia czasu, po jakim funkcja TIMER ON włączy klimatyzator.

     1.2 Klawiszem TIMER ON ustaw po ilu godzinach włączy się klimatyzator.

     1.3 Przerwa w naciskaniu klawisza TIMER ON dłuższa niż 1,5 s oznacza, że ustawienia dokonano i pilot przekaże polecenie opóźnionego włączenia klimatyzatora. Wtedy po około 2 sekundach, ustawiona temperatura będzie ponownie widoczna na wyświetlaczu.

  2. Programowanie opóźnionego wyłączenia.

     2.1 Naciśnij przycisk TIMER OFF. Wyświetlacz pilota pokaże ostatnio nastawiony czas dla wyłączenia klimatyzatora i symbol godziny „h". Programator jest teraz gotów do wprowadzenia czasu, po jakim funkcja TIMER OFF wyłączy klimatyzator.

     2.2 Klawiszem TIMER OFF ustaw po ilu godzinach wyłączy się klimatyzator.

     2.3 Przerwa w naciskaniu klawiszy TEMP dłuższa niż 1,5 s oznacza, że ustawienia dokonano i pilot przekaże polecenie opóźnionego wyłączenia klimatyzatora. Wtedy po około 2 sekundach, zadana temperatura będzie ponownie widoczna na wyświetlaczu.

  3. Programowanie opóźnionego włączenia i wyłączenia.

     3.1 Naciśnij przycisk TIMER ON. Wyświetlacz pilota pokaże ostatnio nastawiony czas dla włączenia klimatyzatora i symbol godziny „h". Programator jest teraz gotów do wprowadzenia czasu, po jakim funkcja TIMER ON włączy klimatyzator.

     3.2 Klawiszem TIMER ON ustaw po ilu godzinach włączy się klimatyzator.

     3.3 Przerwa w naciskaniu klawisza TIMER ON dłuższa niż 1,5 s oznacza, że ustawienia dokonano i pilot przekaże polecenie opóźnionego wyłączenia klimatyzatora. Wtedy po około 2 sekundach, ustawiona temperatura będzie ponownie widoczna na wyświetlaczu.

     3.4 Naciśnij przycisk TIMER OFF. Wyświetlacz pilota pokaże ostatnio nastawiony czas dla włączenia klimatyzatora i symbol godziny „h". Programator jest teraz gotów do wprowadzenia czasu, po jakim funkcja TIMER OFF wyłączy klimatyzator.

     3.5 Klawiszem TIMER OFF ustaw po ilu godzinach wyłączy się klimatyzator.

OBSŁUGA STEROWNIKÓW

3.6 Przerwa w naciskaniu klawiszy TEMP dłuższa niż 1,5 s oznacza, że ustawienia dokonano i pilot przekaże polecenie opóźnionego wyłączenia klimatyzatora. Wtedy po około 2 sekundach, zadana temperatura będzie ponownie widoczna na wyświetlaczu.

UWAGA

Ustawiany czas jest względnym czasem. Jego ustawienia bazują na opóźnieniu względem bieżącego czasu.

- **Zakładanie/wymiana baterii**

  Używaj 2 baterii alkalicznych (R03/Ir03X) w rozmiarze AAA. Ściągnij klapkę z tyłu pilota i zamontuj baterie pilota zgodnie z oznaczeniem (+) i (-) (plus do plusa, minus do minusa).

UWAGA

1. Przy wymianie baterii nie używaj zużytych lub różnych baterii – może to prowadzić do niesprawnej pracy pilota.
2. Jeśli pilot nie będzie używany przez dłuższy czas – wyciągnij baterie. Pozostawione w pilocie mogą się „wylać".
3. Średni czas życia baterii przy normalnym użytkowaniu wynosi 6 miesięcy.
4. Wymień baterie, gdy jednostka wewnętrzna nie odpowiada sygnałem dźwiękowym „biip" przy wprowadzaniu danych z odpowiedniej odległości.
5. Zużytych baterii nie wolno wyrzucać do kosza na śmieci – można je oddać w sklepie w którym kupisz nowe baterie.

WARUNKI GWARANCJI

1. Gwarancja ta przeznaczona jest wyłącznie dla klimatyzatorów marki Rotenso zakupionych w Polsce i jest ważna wyłącznie na terytorium Rzeczpospolitej Polskiej.
2. Karta Gwarancyjna jest ważna, jeżeli sporządzona jest na oryginalnym druku, a wszystkie jej pola są prawidłowo wypełnione. Jakiekolwiek skreślenia lub poprawki w Karcie Gwarancyjnej są równoważne z jej unieważnieniem.
3. Gwarancja udzielana jest na okres 36 miesięcy, licząc od daty zakupu Klimatyzatora, pod warunkiem wykonywania odpłatnych przeglądów serwisowych klimatyzatora, nie rzadziej niż co 6 miesięcy.
4. Istnieje możliwość wydłużenia okresu gwarancji na urządzenia do 60 miesięcy. Szczegóły u Autoryzowanych Partnerów w zakresie dystrybucji, instalacji i serwisu urządzeń marki Rotenso.
5. Gwarancją objęte są wyłącznie uszkodzenia i wady powstałe z przyczyn tkwiących w klimatyzatorze. Gwarancją nie są objęte:
   - uszkodzenia powstałe w wyniku błędów popełnionych przez instalatora przy montażu Klimatyzatora, uszkodzenia powstałe z przyczyn zewnętrznych np. uszkodzenia mechaniczne, uderzenie pioruna, powodzi, korozji, przepięć sieci elektrycznej itp.
   - uszkodzenia powstałe w wyniku nieprzestrzegania warunków technicznych eksploatacyjnych zawartych w Instrukcji Obsługi, a w szczególności z nieprawidłowej eksploatacji, konserwacji, obsługi, przechowywania, użycia niewłaściwych materiałów eksploatacyjnych (np. filtrów), czynności i części wymienione w Instrukcji Obsługi oraz należące do normalnej eksploatacji urządzenia np. konserwacja urządzenia, wymiana filtrów,
   - roszczenia z tytułu parametrów technicznych sprzętu, o ile są one zgodne z podanymi przez producenta w Instrukcji Obsługi lub innym dokumencie o charakterze normatywnym.
6. Wady oraz awarie klimatyzatora Rotenso ujawnione w okresie gwarancji przed pierwszym przeglądem usuwane będą bezpłatnie przez Autoryzowanego instalatora wykonującego montaż urządzenia, a w okresie po pierwszym przeglądzie przez Autoryzowanego Instalatora wykonującego okresowe przeglądy konserwacyjne urządzenia w możliwie krótkim terminie, nie przekraczającym 14 dni, licząc od daty zgłoszenia Klimatyzatora do naprawy. Koszt dodatkowych prac instalatorskich, wymaganych do realizacji naprawy np. demontaż Klimatyzatora, pokrywa instalator. Okres ten może ulec wydłużeniu w przypadku konieczności importu niezbędnych części zamiennych z zagranicy.
7. Użytkownik zobowiązany jest do przeprowadzenia w ciągu roku co najmniej dwóch przeglądów technicznych Klimatyzatora Rotenso, w porze jesienno-zimowej i zimowo-wiosennej, w celu dokonania niezbędnych do prawidłowej pracy czynności serwisowych, zgodnych z wykazem umieszczonym w Instrukcji Obsługi. Przeglądy te są płatne według cennika Autoryzowanego Instalatora i muszą być odnotowane w Karcie Gwarancyjnej.
   W przypadku braku wykonywania obowiązkowych przeglądów technicznych, użytkownik traci wszelkie prawa wynikające z gwarancji.
8. Użytkownik może zostać obciążony kosztami nieuzasadnionej wizyty serwisowej.
9. Użytkownik traci wszelkie prawa wynikające z gwarancji w przypadku stwierdzenia dokonywania nieautoryzowanych napraw lub zmian konstrukcyjnych.
10. Okresowe przeglądy serwisowe i konserwacyjne obejmują następujące czynności:
    - Sprawdzenie stanu instalacji oraz parametrów pracy klimatyzatora
    - Sprawdzenie ilości czynnika chłodniczego,
    - Sprawdzenie wydajności układu chłodniczego oraz nawiewowego,
    - Odgrzybianie oraz mycie jednostki wewnętrznej oraz zewnętrznej,
    - Sprawdzenie szczelności układu,
    - Kontrola ciśnienia gazu w układzie,
    - Kontrola sprawności instalacji elektrycznej,
    - Sprawdzenie drożności odprowadzenia skroplin.

Awarie i problemy z pracą klimatyzatora należy zgłaszać do Autoryzowanego Instalatora wykonującego okresowe przeglądy konserwacyjne urządzenia.

KARTA GWARANCYJNA

Gwarancja jest ważna wyłącznie z dowodem zakupu

	Model jednostki wewnętrznej	Numer seryjny
1		
2		
3		
4		
5		
6		
7		
8		
9		

Model jednostki zewnętrznej	Numer seryjny

Pieczęć i podpis sprzedawcy	Pieczęć i podpis instalatora

Data sprzedaży: _____

Numer faktury: _____

Data montażu: _____

Miejsce montażu: _____

Pieczęć i podpis sprzedawcy

Akceptuję warunki gwarancji
oraz potwierdzam odbiór sprawnego sprzętu
Data i podpis klienta

DANE MONTAŻOWE

	Opis czynności		Wartość	Wynik
1	Próba szczelności instalacji freonowej		Ciśnienie próby / czas: [bar/h]	/
2	Tworzenie próżni		Ciśnienie: [bar]	/
3	Ilość czynnika chłodniczego		Ilość dodana / łączna: [kg]	/
4	Długość instalacji chłodniczej		Główna / całkowita: [m]	/
5	Różnica poziomów		Główna / całkowita: [m]	/
6	Ciśnienia pracy	Chłodzenie	Ssanie/tłoczenie: [bar]	/
		Grzanie	Ssanie/tłoczenie: [bar]	/
7	Temperatury nawiewu jednostek wewnętrznych	Chłodzenie	Najwyższa / najniższa: [°C]	/
		Grzanie	Najwyższa / najniższa: [°C]	/
8	Temperatura otoczenia	Wewnętrzna	Najwyższa / najniższa: [°C]	/
		Zewnętrzna	Najwyższa / najniższa: [°C]	/

REJESTR OKRESOWYCH PRZEGLĄDÓW KLIMATYZACYJNYCH

Data wykonania		Uwagi serwisu	Pieczątka serwisu	Podpis
1				
2				
3				
4				

REJESTR NAPRAW

Data wykonania		Uwagi serwisu	Pieczątka serwisu	Podpis
1				
2				
3				
4				

NOTATKI

NOTATKI

ROTENSO

Pieczęć Instalatora

www.rotenso.pl
email: info@rotenso.pl